sunred®
heat systems

Heater Sargas Gas Standing Grey 14000 Watt

GH12B - EAN: 8717568088884

WARNING!
Probable danger to life and risk of injury!
Use in closed spaces can be dangerous and is **FORBIDDEN**.

WAARSCHUWING!
Waarschijnlijk gevaar voor leven en risico op letsel!
Gebruik in afgesloten ruimtes kan gevaarlijk zijn en is **VERBODEN.**

WARNUNG!
Mögliche Lebensgefahr und Verletzungsgefahr!
Die Verwendung in geschlossenen Räumen kann gefährlich sein und ist **VERBOTEN.**

AVERTISSEMENT !
Risque de danger mortel et de blessure!
L'utilisation dans des espaces fermés peut être dangereuse et est **INTERDITE.**

NOTE - IMPORTANT! Carefully remove the packaging before use, but keep the safety instruments.These are part of the product. Please note all safety warnings mentioned in this manual.

LET OP - BELANGRIJK! Verwijder de verpakking zorgvuldig vóór gebruik, maar bewaar de veiligheidsinstrumenten. Deze maken deel uit van het product. Houd rekening met alle veiligheidswaarschuwingen die in deze handleiding worden vermeld.

HINWEIS - WICHTIG! Entfernen Sie die Verpackung sorgfältig vor dem Gebrauch, aber bewahren Sie die Sicherheitsinstrumente auf. Diese sind Teil des Produkts. Beachten Sie alle Sicherheitswarnungen in dieser Anleitung.

REMARQUE - IMPORTANT ! Retirez soigneusement l'emballage avant utilisation, mais conservez les instruments de sécurité. Ceux-ci font partie du produit. Veuillez respecter toutes les consignes de sécurité mentionnées dans ce manuel.

GAS REGULATOR AND HOSE INCLUDED

30 mbar

2 years limited warranty
2 jaar beperkte garantie
2 Jahre eingeschränkte Garantie
Garantie limitée de 2 ans

This item is intended for outdoor domestic use only. Not for commercial use.

Dit product is uitsluitend bedoeld voor gebruik buitenshuis en voor huishoudelijk gebruik. Niet voor commercieel gebruik.

Dieses Produkt ist ausschließlich für den häuslichen Gebrauch im Freien bestimmt. Nicht für den gewerblichen Gebrauch geeignet.

Cet article est destiné uniquement à un usage domestique en extérieur. Non destiné à un usage commercial.

CE
0063/25

MADE IN P.R.C

EN MANUAL PATIO HEATER GAS

NL HANDLEIDING TERRASVERWARMER GAS

DE BEDIENUNGSANLEITUNG TERRASSENHEIZSTRAHLER GAS

FR MANUEL RADIATEUR DE TERRASSE GAZ

Sunred®
Is a registred trademark of OutTrade BV
Is een geregistreerd handelsmerk van OutTrade BV
Ist eine eingetragene Marke von OutTrade BV
Est une marque déposée de OutTrade BV

sunred®
heat systems

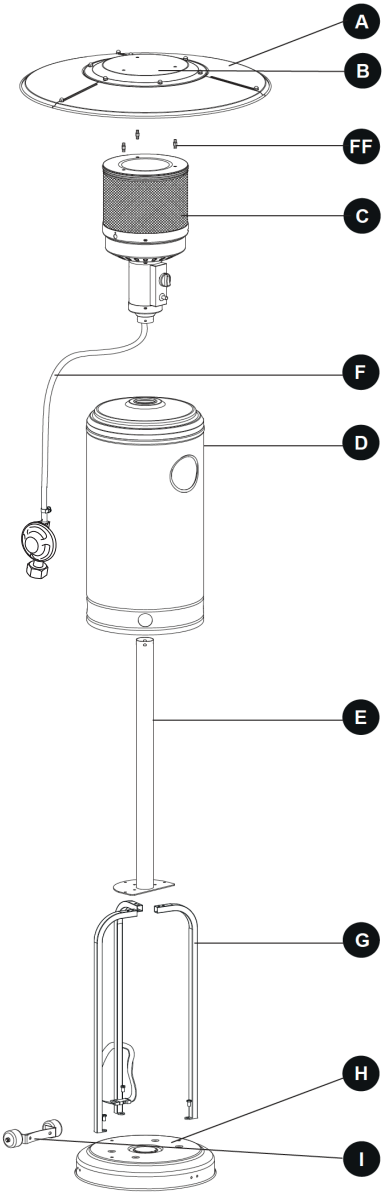

A - Reflector
Reflector
Reflektorplatte
Réflecteur

B - Reflective plate
Reflectorplaat
Reflektorstecker
Plaque réfléchissante

FF - Reflector spacers
Reflector afstandhouders
Hauptversammlung
Entretoises de réflecteur

C - Cylinder burner
Cilinderkop
Zylindergehäuse
Culasse

D - Cylinder housing
Cilinderbehuizing
Post
Logement de cylindre

E - Pole
Paal
Gasschlauch
Pôle

F - Gas hose + regulator
Gasslang + regelaar
Gasschlauch + Regler
Tuyau à gaz + régulateur

G - Frame
Ondersteuning beugel
Stützhalterung
Support de fixation

H - Base
Voet
Radsatz
Base

I - Wheelset
Wielenset
Laufradsatz
Essieux montés

sunred®
heat systems

AA	M8	2x
BB	M8 x 16	5x
CC	M6	6x
DD		4x
EE	M6 x 30	6x
FF	M6 x 30	6x

GG	Ø8	9x
HH	Ø6	9x
II	M6 X 10	9x
JJ		9x
KK		3x
LL		1x

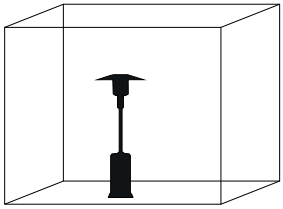

Amply ventilated areas
Minimum of 25 % of the surface area open. The surface area is the sum of the walls surface.

Voldoende geventileerde ruimtes
Minimaal 25% van de omringende oppervlakken geopend zijn. Dit is de som van de omringende wand-oppervlaktes.

Gut belüfteten Bereichen.
Mindestens 25% der umliegenden Seiten geöffnet. Das ist die Summe der Wandoberflächen.

Zones largement ventilées
Minimum de 25 % de la superficie ouverte. La superficie est la somme de la surface des murs.

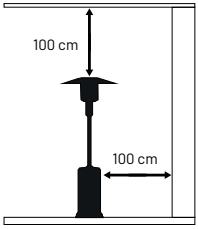

Minimum distance must be at least 100 cm.

Minimale afstand moet tenminste 100 cm bedragen.

Der Mindestabstand muss mindestens 100 cm betragen.

La distance minimale doit être d'au moins 100 cm.

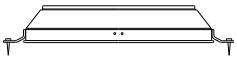

Fortification of base to the ground

Versterking van de basis tot de grond

Befestigung der Basis am Boden

Fortification de la base au sol

sunred®
heat systems

1

AA	M8	2x

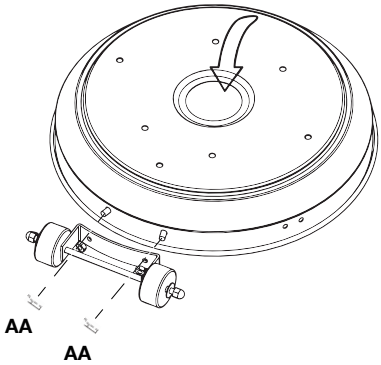

2

BB	M8 x 16	3x

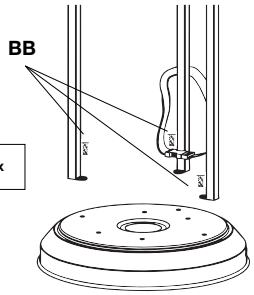

Tighten the screws hand-tight first, then fully tighten them once everything is properly positioned.

Draai de schroeven eerst handvast aan en draai ze pas definitief vast wanneer alles goed gepositioneerd is.

Ziehen Sie die Schrauben zunächst handfest an und ziehen Sie sie erst dann endgültig fest, wenn alles richtig positioniert ist.

Serrez d'abord les vis à la main, puis serrez-les complètement une fois que tout est correctement positionné.

3

CC	M6	6x
EE	M6 x 30	6x

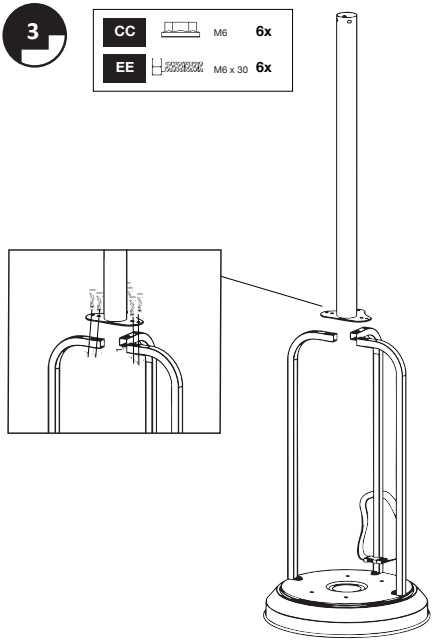

4

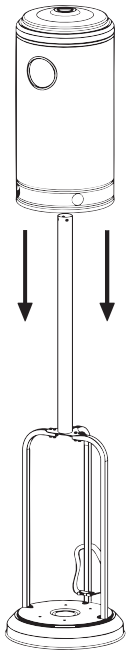

sunred®
heat systems

5

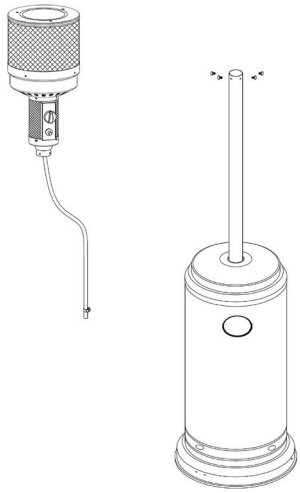

1. Remove the 4 bolts from the burner.
2. Put the gas hose through into the post.
3. Fix the burner unit to the post by the 4 bolts.

1. Verwijder de 4 bouten van de brander.
2. Steek de gasslang door de paal.
3. Bevestig de brandereenheid aan de paal met de 4 bouten.

1. Entfernen Sie die 4 Schrauben vom Brenner.
2. Stecken Sie den Gasschlauch in den Pfosten.
3. Befestigen Sie die Brennerein-heit mit den 4 Schrauben Pfosten.

1. Retirez les 4 boulons du brû-leur.
2. Placez le tuyau de gaz dans le poteau.
3. Fixez le brûleur au poteau à l'aide des 4 boulons.

6

FF		M6 x 30	3x
GG		Ø8	6x

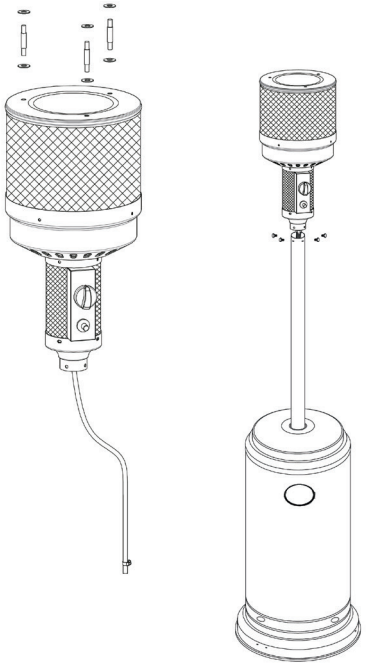

sunred®
heat systems

7

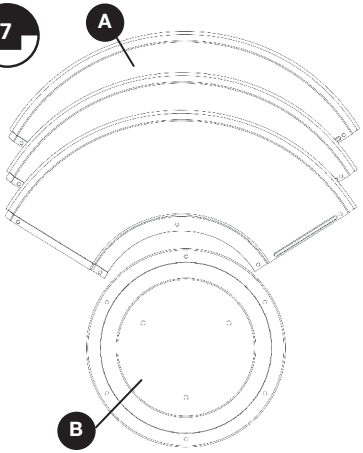

Assemble the flame screen to the upper support. Secure the flame screen tot the upper support using 6 pcs screw 3/16". Remove protective cover before assembling. Tighten the screws hand-tight first, then fully tighten them once everything is properly positioned.

Monteer het vlamscherm op de bovenste steun. Bevestig het vlamscherm aan de bovenste steun met 6 stks-schroef 3/16 ".Verwijder de beschermende afdekking voordat u begint met monteren. Draai de schroeven eerst handvast aan en draai ze pas definitief vast wanneer alles goed gepositioneerd is.

Montieren Sie den Flammenschutz am oberen Träger. Befestigen Sie den Flammenschutz mit 6 Stück Schrauben 3/16 "an der oberen Halterung.Entfernen Sie vor dem Zusammenbau die Schutzabdeckung.Ziehen Sie die Schrauben zunächst handfest an und ziehen Sie sie erst dann endgültig fest, wenn alles richtig positioniert ist.

Montez le pare-flammes sur la poutre supérieure. Fixez le coupe-feu au support supérieur avec 6 vis 3/16 ". Enlevez le couvercle de protection avant le montage. Serrez d'abord les vis à la main, puis serrez-les complètement une fois que tout est correctement positionné.

8

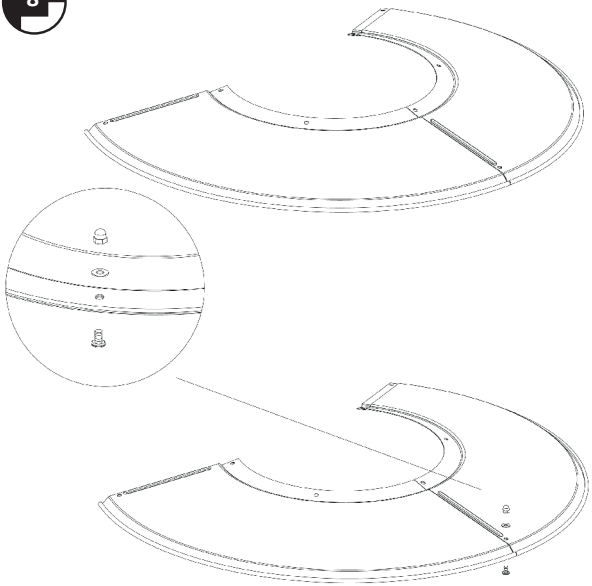

Slide two reflector panels together. Insert one M6 X 10 screw. Slide one Ø 6 washer over the threaded end of the M6 X 10 screw and loosely screw on the cap nut.

Schuif twee reflectorpanelen op elkaar. Plaats een schroef M6 X 10. Schuif een ring Ø 6 over het schroefdraad van de schroef M6 X 10 en draai de dopmoer losjes aan.

Schieben Sie zwei Reflektorplatten zusammen. Setzen Sie eine Schraube M6 X 10 ein. Schieben Sie eine Unterlegscheibe Ø 6 über das Gewindeende der Schraube M6 X 10 und schrauben Sie die Hutmutter lose auf.

Faites glisser deux panneaux réflecteurs ensemble. Insérez une vis M6 X 10. Faites glisser une rondelle Ø 6 sur l'extrémité filetée de la vis M6 X 10 et vissez lâchement l'écrou-capot.

sunred®
heat systems

9

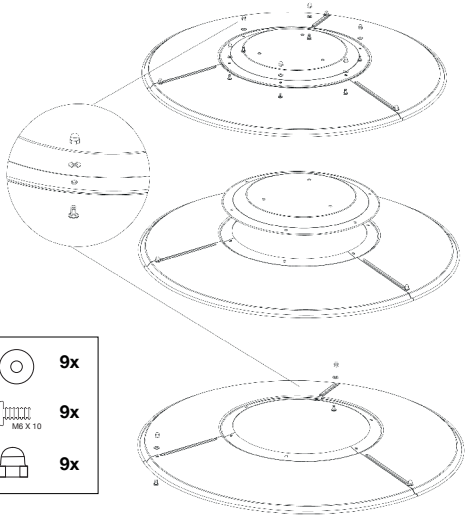

HH		9x
II	M6 X 10	9x
JJ		9x

Slide the reflector plate onto the panels. Insert an M6 X 10 screw, slide a Ø 6 washer over the threaded end, and loosely screw on the cap nut. Repeat for all four sections. Fully tighten all screws in the rolled edge.

Schuif de reflectorplaat op de panelen. Plaats een schroef M6 X 10, schuif een ring Ø 6 over het schroefdraad en draai de dopmoer losjes aan. Herhaal voor alle vier secties. Draai alle schroeven in de opgerolde rand goed vast.

Schieben Sie die Reflektorplatte auf die Platten. Setzen Sie eine Schraube M6 X 10 ein, schieben Sie eine Unterlegscheibe Ø 6 über das Gewinde und schrauben Sie die Hutmutter locker auf. Wiederholen Sie für alle vier Abschnitte. Ziehen Sie alle Schrauben in der gerollten Kante fest an.

Glissez la plaque de réflecteur sur les panneaux. Insérez une vis M6 X 10, faites glisser une rondelle Ø 6 sur le filetage et vissez l'écrou-capot sans serrer. Répétez pour les quatre sections. Serrez bien toutes les vis dans le bord roulé.

10

KK		3x
GG		6x

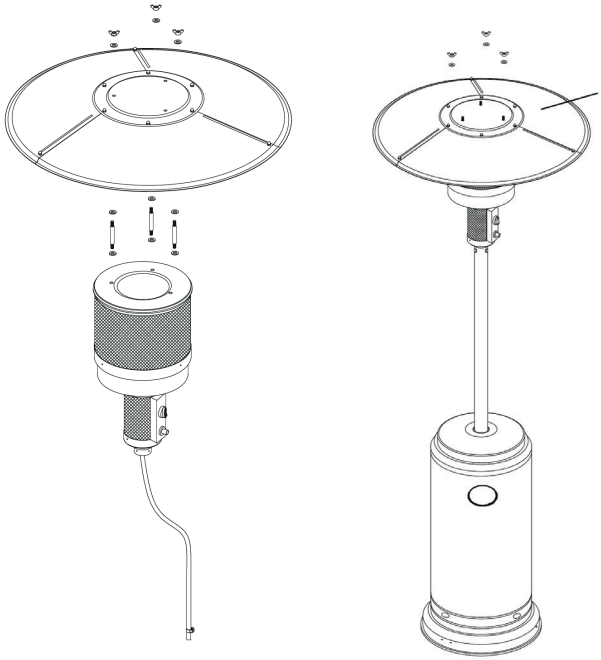

Fasten the reflector with 3 large flat washers and 3 wing nuts.

Bevestig de reflector met 3 grote platte ringen en 3 vleugelmoeren.

Befestigen Sie den Reflektor mit 3 großen Unterlegscheiben und 3 Flügelmuttern.

Fixez le réflecteur avec 3 grandes rondelles plates et 3 écrous à ailettes.

sunred
heat systems

11

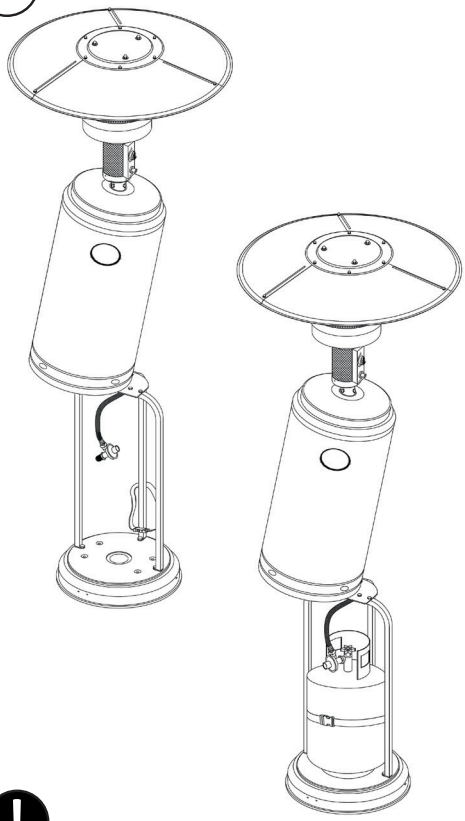

- **Raise the tank housing and rest it on the post plate.**
- **Connect the inlet gas hose to the regulator.**
- **Connect the regulator to the gas tank and tighten with an adjustable wrench.**
- **Place the LPG tank on the stand.**
- **Secure the cylinder with the propane tank strap.**

- Breng de tankbehuizing omhoog en laat deze op de paalplaat rusten.
- Sluit de inlaatgasslang aan op de regelaar.
- Sluit de regelaar aan op de gastank en draai vast met een instelbare moersleutel.
- Zet de LPG-tank op de standaard.
- Bevestig de cilinder met de propaanriem.

- Heben Sie das Tankgehäuse an und legen Sie es auf die Trägerplatte.
- Schließen Sie den Einlassgasschlauch an den Regler an.
- Schließen Sie den Regler am Gastank an und ziehen Sie ihn mit einem verstellbaren Schlüssel fest.
- Stellen Sie den LPG-Gastank auf den Ständer.
- Befestigen Sie die Zylinder mit dem Propanriemen.

- Soulevez le réservoir et posez-le sur la plaque d'appui.
- Raccordez le tuyau d'arrivée de gaz au régulateur.
- Connectez le régulateur au réservoir et serrez avec une clé réglable.
- Placez le réservoir GPL sur le support.
- Fixez le cylindre avec la sangle de propane.

LL

!

Make sure the hose does not touch hot surfaces. The hose may melt, causing leaks and a fire.

Zorg ervoor dat de slang niet in aanraking komt met hete oppervlakken. De slang kan smelten, waardoor deze gaat lekken en brand kan veroorzaken.

Stellen Sie sicher, dass der Schlauch nicht mit heißen Oberflächen in Berührung kommt. Der Schlauch kann schmelzen und Leckagen sowie Feuer verursachen.

Assurez-vous que le tuyau ne touche pas de surfaces chaudes. Le tuyau peut fondre, provoquer des fuites et un incendie.

sunred®
heat systems

Leak Test / Lektest / Lecktest / Test de fuite

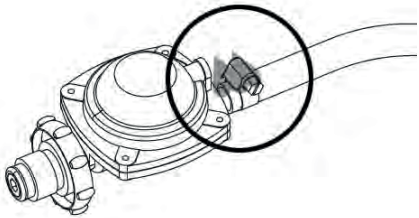

Hose / Regulator connection
Slang / Gasdrukregelaar aansluiting
Schlauch / Regleranschluss
Tuyau / Raccord au régulateur de pression de gaz

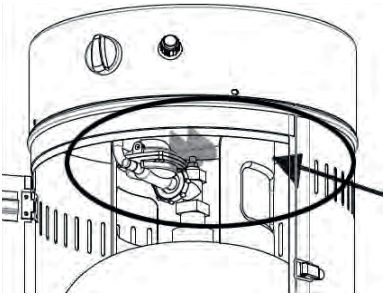

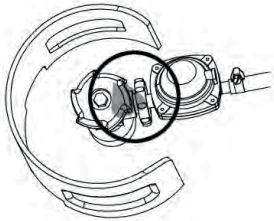

Regulator / Cylinder connection
Regelaar / Cilinder aansluiting
Regler / Zylinderanschluss
Régulateur / Connexion du cylindre

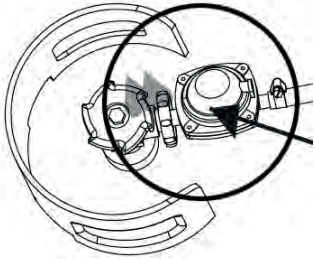

The case of the product may vary.
De behuizing van het product kan afwijken.
Die Ausführung des Produkts kann abweichen.
La présentation du produit peut différer.

!

Leak Test: The leak test must be performed annually or whenever a gas bottle is connected or a part of the gas system is replaced.

WARNING: Never use an open flame to perform a leak test. Ensure that no sparks or open flames are nearby, as they may cause fire or explosions, resulting in property damage, personal injury, or even death.

Lektest: De lektest moet jaarlijks worden uitgevoerd, of telkens wanneer een gasfles wordt aangesloten of een onderdeel van het gassysteem vervangen is.

WAARSCHUWING: Gebruik nooit een open vlam om een lektest uit te voeren. Zorg ervoor dat er geen vonken of open vlammen in de buurt zijn, aangezien deze brand of explosies kunnen veroorzaken, met schade aan eigendommen, lichamelijk letsel of zelfs overlijden als gevolg.

Lecktest: Die Lecktest muss jährlich durchgeführt werden oder jedes Mal, wenn eine Gasflasche angeschlossen wird oder ein Teil des Gassystems ersetzt wurde.

WARNUNG: Verwenden Sie niemals eine offene Flamme, um einen Lecktest durchzuführen. Stellen Sie sicher, dass keine Funken oder offene Flammen in der Nähe sind, da diese Feuer oder Explosionen verursachen können, was zu Sachschäden, Verletzungen oder sogar zum Tod führen kann.

Test de fuite : Le test de fuite doit être effectué chaque année, ou chaque fois qu'une bouteille de gaz est connectée ou qu'une partie du système de gaz est remplacée.

AVERTISSEMENT : N'utilisez jamais de flamme nue pour effectuer un test de fuite. Assurez-vous qu'il n'y a pas d'étincelles ou de flammes nues à proximité, car elles peuvent provoquer un incendie ou une explosion, entraînant des dommages matériels, des blessures corporelles, voire la mort.

Leak Test / Lektest / Lecktest / Test de fuite

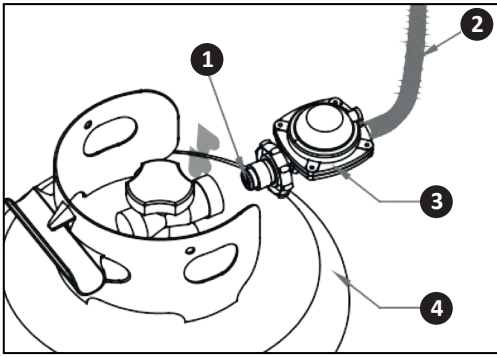

1 **Seal**
Zegel
Siegel
Joint

2 **Hose**
Slang
Schlange
Tuyau

3 **Regulator**
Regelaar
Regulator anschluss
Régulateur

4 **Cylinder**
Cilinder
Zylinder anschluss
Cylindre

The leak test must be performed annually or whenever a gas bottle is connected or parts of the gas system are replaced or repaired.
De lektest moet jaarlijks worden uitgevoerd of telkens wanneer een gasfles wordt aangesloten of onderdelen van het gassysteem worden vervangen of gerepareerd.
Der Lecktest muss jährlich durchgeführt werden oder immer, wenn eine Gasflasche angeschlossen wird oder Teile des Gassystems ersetzt oder repariert werden.
Le test de fuite doit être effectué annuellement ou chaque fois qu'une bouteille de gaz est raccordée ou que des pièces du système de gaz sont remplacées ou réparées.

No smoking during the leak test. Remove all ignition sources. Refer to the leak test diagram for the connections to be tested. Turn off the burners and turn on the gas supply.
Niet roken tijdens de lektest. Verwijder alle ontstekingsbronnen. Zie lektestdiagram voor de te testen aansluitingen. Draai de branders uit en zet de gastoevoer aan.
Nicht rauchen während des Lecktests. Entfernen Sie alle Zündquellen. Siehe Lecktestdiagramm für die zu testenden Anschlüsse. Schalten Sie die Brenner aus und öffnen Sie die Gaszufuhr.
Ne fumez pas pendant le test de fuite. Retirez toute source d'ignition. Consultez le diagramme pour les connexions à tester. Éteignez les brûleurs et ouvrez l'alimentation en gaz.

Apply a soap solution to the connections. Bubbles indicate a leak. Tighten the connection or replace the part and have the heater checked by a certified installer.
Breng een zeepoplossing aan op de verbindingen. Zeepbellen duiden op een lek. Draai de verbinding aan of vervang het onderdeel en laat de heater controleren door een gecertificeerd installateur.
Seifenlösung auf Verbindungen auftragen. Blasen zeigen ein Leck. Ziehen oder ersetzen und vom Fachmann prüfen lassen.
Appliquez une solution savonneuse. Les bulles indiquent une fuite. Serrez ou remplacez et faites vérifier par un installateur.

STOP

Shut off the gas supply and disconnect if the leak cannot be sealed. Have the heater checked by a certified installer and use only after repair.
Sluit de gastoevoer af en ontkoppel bij een niet te dichten lek. Laat de heater controleren door een gecertificeerd installateur en gebruik deze pas na reparatie.
Gaszufuhr abdrehen und trennen, wenn das Leck nicht behoben werden kann. Lassen Sie den Heizstrahler von einem zertifizierten Installateur überprüfen und verwenden Sie ihn erst nach der Reparatur.
Coupez l'alimentation en gaz et déconnectez si la fuite ne peut pas être colmatée. Faites vérifier le chauffage par un installateur certifié et n'utilisez-le qu'après réparation.

Patio Heater Gas

Dear customer,

Thank you for choosing our product! Before using it for the first time, please take a moment to read through these operating instructions. This manual contains important information to ensure safe use and to help prolong the product's lifespan. We strongly recommend paying attention to all safety instructions provided.

How to use these instructions

Read the safety instructions carefully before using the heater. Incorrect installation, modification, alteration, servicing, or maintenance can result in injury or property damage. Therefore, read the installation, operating, and maintenance instructions thoroughly before installing or servicing the unit.

Before you begin…

Intended use

The device is not suitable for commercial or industrial use.
Any other type of use is inappropriate. Improper use or modifications to the device, or the use of components that have not been tested and approved by the manufacturer, can lead to unforeseen damage!

Any use that deviates from the intended use and is not included in these instructions is considered unauthorized use and releases the manufacturer from any legal liability.

For your safety

General safety instructions

- To operate this device safely, the user must have read and understood these instructions for use before using the device for the first time.
- Installation, repair, and maintenance must always be carried out by a qualified person.
- Failure to observe the safety instructions may result in personal injury or property damage.
- Retain all instructions for use and safety instructions for future reference.
- Never replace or substitute the regulator with any regulator other than the factory-suggested replacement.
- If you sell or pass on the device, you must also hand over these operating instructions to the new owner.
- Only use the heater after all connections have been checked for leaks.
- The device should only be operated when all parts are functioning properly.
- If any defects are found, the device must be taken out of operation and disposed of in the correct manner.
- Incorrect installation, modification, or alteration of the device may result in personal injury or damage.
- Never attempt to modify the device. Only replace the controller with one approved by the manufacturer.
- Do not use the device in rooms where there is a danger of explosion or near flammable liquids or gases.
- Ensure that the heater is not used with a malfunctioning on/off switch.
- Keep children, pets and vulnerable people away from the device.
- Do not use the device when you are tired, unwell, or under the influence of alcohol, medication, or drugs, as this may compromise your safety.
- The device is not intended for use by persons (including children) with limited physical, sensory, or mental abilities unless they are supervised or instructed on how to use the device.
- Ensure that children cannot play with the heater. Always supervise children or pets when they are near the device.
- Use the device only for its intended purpose.
- Always ensure compliance with all national and international safety, health, and work regulations.

For your safety

Device-specific safety instructions

- Do not store or use gasoline or other flammable substances near this device. This may lead to dangerous situations.
- The device and the gas cylinder must be installed and stored according to the applicable regulations.
- A disconnected gas cylinder must not be stored near this device.
- Place the heater on a stable and level surface.
- Never use the heater indoors. This may cause personal injury or property damage. The device may only be used outdoors or in well-ventilated spaces.
- Never operate heater in an explosive atmosphere like in areas where gasoline or other flammable liquids or vapors are stored.
- Do not move the device while it is in use or still cooling down.
- Never tilt the device when it is on.
- Do not cover the ventilation holes of the gas cylinder housing. Keep these clean and free of obstructions.
- Ensure that the safety control switch is in the OFF position before moving the device.
- The flexible hose and pipes must be checked regularly and replaced within the prescribed intervals.
- Only use gas cylinders and gases that are approved by the manufacturer.
- The gas cylinder must have the following specifications: Diameter: 30.5 cm, Height: 57.1 cm, Capacity: 23 kg.
- Ensure that the heater does not tip over in strong winds. Protect the heater against strong winds by anchoring the base firmly in the ground with screws.
- This heater must not be installed in or on recreational vehicles or boats.
- The entire gas system, hose, regulator, pilot light, or burner must be checked for leaks or damage before use, at least once a month.
- Perform leak tests with a soap solution, never with an open flame.
- Immediately turn off the gas supply if you smell gas. If the leak cannot be repaired, return the device to the dealer.
- The controls, burner, and air circulation channels of the heater must be cleaned regularly. This may require frequent cleaning.
- Close the gas cylinder when the heater is not in use.
- Immediately check the heater if:
    - The heater does not reach the desired temperature.
    - The burner makes a crackling noise (a slight hiss is normal when the burner is turned off).
    - There is a gas smell combined with yellow flames that tilt heavily.
- Ensure that the hose and regulator are not in the way of walkways to prevent damage or tripping hazards.
- Ensure that both adults and children always maintain a safe distance from a hot heater to prevent burns or fire hazards.

Replacing the Gas Cylinder and Maintenance

- Replace the gas cylinder only in a well-ventilated area, away from ignition sources such as candles, cigarettes, or other flame-producing devices.
- Check that the plumber's tape on the regulator is correctly applied and able to fulfill its function (see image).
- In the event of a leak, the device must not be used.
- If the device is on, turn off the gas supply and check the device before using it again.
- Inspect the hose at least once a month, and every time the gas cylinder is replaced or when the device has not been used for an extended period.
- If the hose shows cracks, tears, or other abnormalities, it must be replaced with a hose of the same length and equivalent quality.

WARNING

The user assumes all risks associated with the assembly and operation of the gas heater.
Failure to follow the warnings and instructions in this manual may result in physical injury, fatal accidents, or property damage. The manufacturer or supplier is not liable for damage caused by negligent or improper use of the product.
If in doubt or unclear about the manual, consult your specialized dealer. The manufacturer disclaims all liability for use outside the intended purposes.

Gas Usage

Gas connections are tested for leaks at the factory, but a full gas tightness check is required on site due to possible transport damage or pressure problems.

- Use only propane, butane, or mixtures of these two gases.
- The pressure regulator and hose must comply with local regulations.
- The installation must comply with local regulations. If no such regulations exist, the installation must meet the standards for the storage and transfer of liquefied petroleum gases.
- A dented, rusted, or damaged gas cylinder can be dangerous and must be inspected by your gas cylinder supplier.
- Never use a propane gas cylinder with a damaged valve.
- Position the gas cylinder so that gas can be drawn from the cylinder.
- Never connect an unregulated gas cylinder to the heater.
- When connecting a new gas cylinder, allow gas to escape from the gas pipe for at least 1 minute through the ignition flame hole.
- Ensure that the control remains pressed while igniting the flame, and only release once the flame is burning.

Leak test

- The leak test must be performed annually or each time a gas cylinder is connected or a part of the gas system is replaced.
- Perform the leak test before first use, annually, and after the replacement or repair of any part of the gas system.
- Do not smoke during the leak test and remove all ignition sources.
- Ensure the safety control switch is in the OFF position. Turn off the burners and open the gas supply.
- Apply a soap solution to all connections between the regulator, hose, valves, etc. Soap bubbles indicate a gas leak.
- Tighten the leaking connections or replace the defective part with an approved spare part.
- Have the heater inspected by a certified installer.
- If the leak cannot be sealed, immediately turn off the gas supply and disconnect the system.
- Have the heater inspected by the dealer or a certified installer.
- Only use the heater again after the leak has been fully repaired.
- The heater must be checked with a full gas cylinder. Gas connections on the heater are tested for shipment by the factory. At the installation site, the heater must be checked for full gas tightness due to possible damage during transport or excessive pressure on the heater.
- To make a soap solution, mix one part liquid soap or dishwashing detergent with one part water. The soap solution can be applied with a spray, brush, or cloth. In the case of a leak, soap bubbles will appear.

WARNING!

Never use an open flame to perform a leak test.
Ensure that no sparks or open flames are nearby, as these can cause fire or explosions, resulting in property damage, personal injury, or even death.

To turn on the Heater

1. Depress and turn control knob clockwise to OFF position.
2. Turn on the valve on the gas supply cylinder completely.
3. Press and turn the variable control knob to PILOT position (counterclockwise 90°).
4. Press down the variable control knob and hold for 30 seconds. While holding down the variable control knob, press the igniter button several times until the pilot flame light. Release the variable control knob after the pilot flame lights.

NOTE

- *If a new tank just been connected, please allow at least one minute for the air in the gas pipeline to purge out through the pilot hole.*
- *When lighting the pilot flame make sure that the variable control knob is continuously pressed down while pressing the igniter button. Variable control knob can be released after the pilot flame lights.*
- *Pilot flame can be watched and checked from the small round window with sliding lid located at the bottom of the flame screen (to left or right side of the controller).*
- *If the pilot flame does not light or it goes out, repeat step 2-4.*

5. After the pilot flame lights, turn the variable control knob to maximum position and leave it there for 5 minutes or more before turning the knob to desired temperature position.

To turn off the Heater

1. Turn the variable control knob to PILOT position.
2. Press and turn the variable control knob to OFF position.
3. Turn off the valve on the gas supply cylinder completely.

Storage

1. Always close the gas value of the gas cylinder after use or in case of a disturbance.
2. Remove the pressure regulator and the hose.
3. Check the tightness of the gas valve and if you suspect a damage, have it changed by your gas dealer.
4. Never store liquid gas cylinder in a sub-terrain, or at places without adequate air ventilation.

Cleaning and care

- Wipe off powder coated surfaces with soft, moist rag. Do not clean heater with cleaners that are combustible or corrosive.
- Remove debris from the burner to keep it clean and safe for use.
- Cover the burner unit with the optional protective cover when the heat-er is not in use.

During periods of extended inactivity or when transporting:

- Turn the control to “OFF” position.
- Disconnect LPG cylinder and move to a secure, well-ventilated location outdoors. DO NOT store in a location that will exceed 50 degrees C.
- Store heater upright in an area sheltered away from weather conditions (such as rain, sleet, hail, snow)
- If desired, cover heater to protect exterior surfaces and to help prevent dust and debris collecting in air passages.

WARNING!

- DO NOT touch or move heater for at least 45 minutes after use. • Allow all burner elements to cool before touching.

Protection Against Weather Conditions

In a salt-air environment (such as near an Ocean) corrosion occurs more quickly than normal. Frequently check for corroded areas and repair them promptly. • Wait until heater is cooled down before covering.

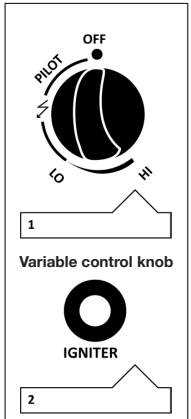

Off:
The heater stop working
Hi: Maximum temperature positie
Lo: Minimum temperature positie

Control panel may differ slightly

Disposal of the appliance

Appliances which are labelled with the adjacent symbol must not be disposed of in household waste. You must dispose of such old electrical and electronic equipment separately.
Through separate disposal you send old equipment for recycling or for other forms of re-use. You will thus help to avoid in some cases that damaging material gets into the environment.

For private households: Information on Disposal for Users of WEEE this symbol on the product(s) and / or accompanying documents means that used electrical and electronic equipment (WEEE) should not be mixed with general household waste. For proper treatment, recovery and recycling, please take this product(s) to designated collection points where it will be accepted free of charge.

Disposing of this product correctly will help save valuable resources and prevent any potential negative effects on human health and the environment, which could otherwise arise from inappropriate waste handling. Please contact your local authority for further details of your nearest designated collection point. Penalties may be applicable for incorrect disposal of this waste, in accordance with you national legislation.

Disposal of the packaging

The packaging consists of cardboard and correspondingly marked plastics that can be recycled.

– Make these materials available for recycling.

Problem	Probable Cause	Solution
Gas smell	If you smell gas	Shut off gas to the appliance. “OFF” Extinguish any open flame. If odor continues, immediately call your gas supplier or your fire department.
Gas leak	There is a gas leak.	Do not use the heater until the problem is resolved.
Pilot will not light	Gas valve may be OFF Empty gas cylinder Opening blocked Air in the supply system Loose connections	Turn the gas valve ON. Refill the gas tank. Clean or replace opening. Purge air from lines. Check all fittings.
Pilot will not stay on	Debris around pilot Loose connections Thermocouple bad Gas leak in line Insufficient pressure	Clean dirty area. Tighten the connections. Replace thermocouple. Check connections. Refill the gas cylinder.
Burner will not light	Pressure is low Opening blocked Control not ON Thermocouple bad Pilot light assembly bent Not in correct location	Empty bottle. Fill Remove and clean Turn the switch Replace the thermocouple Position correctly Position correctly and try again
If the appliance is in case of any defaults or problems of assembly or use, please don’t try to modify it by yourself contact your supplier or distributor to solve it.		

A. Construction and characteristics

- Transportable terrace/garden heater with tank housing.
- Casing in steel with powder-coating or in stainless steel.
- Gas hose connections with metal clamp (screw caps for Germany). Heat emission from reflector.

B. Specifications

- Use propane, butane or their mixtures gas only.
- Max. wattage: 14000 watts
- Min. wattage: 5000 watts
- Consumption:

APPLIANCE CATEGORY:	I3+(28-30/37)		I3B/P(30)	I3B/P(50)
TYPES OF GAS:	Butane	Propane	Butane, propane or their mixtures	Butane, propane or their mixtures
GAS PRESSURE	28-30 mbar	37 mbar	30 mbar	50 mbar
OUTLET PRESSURE OF REGULATOR:	30 mbar	30 mbar	30 mbar	50 mbar
Use the correct regulator according to the regulator outlet pressure shown in the table above.				

C. Table of injector

APPLIANCE CATEGORY:	I3+(28-30/37)		I3B/P(30)	I3B/P(50)
TYPES OF GAS:	Butane	Propane	Butane, propane or their mixtures	Butane, propane or their mixtures
GAS PRESSURE	28-30 mbar	37 mbar	30 mbar	50 mbar
TOTAL HEAT INPUT	14 kW (1000 g/h)			
INJECTOR SIZE	1.90 mm for main burner 0.18 mm for pilot burner		1.70 mm for main burner 0.18 mm for pilot burner	
The marking, for example 1.90 on the injector, indicates that the size of the injector is 1.90 mm.				

- The hose and regulator assembly must conform to local standard codes.
- Regulator outlet pressure should meet the corresponding appliance category in B. Specification.
- The appliance requires approved hose in 1.4m length.

A regulator (compliees with EN16129:2013 and the national regulation) of the correct pressure corresponding to the appliance category. Use 30mbar regulator for butane/propane under the category I3B/P(30). Use 30mbar regulator for butane under the category I3+(28-30/37). Use 37mbar regulator for propane under the category I3+(28-30/37).

sunred®
heat systems

EN

WARRANTY CARD

2 years limited warranty

Please complete this form and fax or e-mail to the numbers below. Please return with a receipt to your retailer if your products becomes faulty.

- Please add a scan/copy of the receipt.
- Please add images/pictures and a description of the faulty or damaged product.

Your name: _____

Your address: _____

E-mail address: _____

Phone number: _____

Productname: _____

Modelnummer: _____

Batch code: _____
(located at rating label on the rear or side of the unit.)

Place of purchase: _____

Date of purchase: _____ _____ **Year:**

OutTrade B.V.
Meeleweg 76
7711EP Nieuwleusen
The Netherlands

Tel: +31 (0)529 - 48 28 02
Fax: +31 (0)529 - 48 49 10

info@outtrade.eu
www.outtrade.eu

Please describe the fault:

Without a substantial description of the problem, it can be difficult to start the repair and can cause delayed repair time. Lacking detailed statement of fault steps makes the possible problem hard to identify, sometimes resulting in second-time repairs.

Terrasverwarmer Gas

Geachte klant,

Bedankt voor het vertrouwen in ons product!
Lees voor het eerste gebruik deze gebruiksaanwijzing zorgvuldig door. Deze handleiding bevat belangrijke informatie om het product veilig te gebruiken en de levensduur te verlengen. Wij raden sterk aan om alle veiligheidsinstructies zorgvuldig op te volgen.

Hoe deze instructies te gebruiken

Lees de veiligheidsvoorschriften zorgvuldig door voordat de heater geïnstalleerd of in gebruik word genomen. Onjuiste installatie, aanpassing, wijziging, service of onderhoud kan leiden tot letsel of schade aan eigendommen. Lees daarom de installatie-, bedienings- en onderhoudsinstructies grondig voor gebruik.

Voordat u begint…

Beoogd gebruik

Het apparaat is niet geschikt voor commercieel of industrieel gebruik.
Elk ander type gebruik is ongepast. Oneigenlijk gebruik of wijzigingen aan het apparaat of het gebruik van componenten die niet zijn getest en goedgekeurd door de fabrikant kunnen leiden tot onvoorziene schade!

Elk gebruik dat afwijkt van het bedoelde gebruik en niet is opgenomen in deze instructies, wordt beschouwd als ongeoorloofd gebruik en ontslaat de fabrikant van zijn of haar wettelijke aansprakelijkheid.

Voor uw veiligheid

Algemene veiligheidsinstructies

- Om dit apparaat veilig te gebruiken, moet de gebruiker deze gebruiksinstructies vooraf lezen en begrijpen.
- Installatie, reparatie en onderhoud dienen altijd te worden uitgevoerd door een gekwalificeerd persoon.
- Het niet naleven van de veiligheidsinstructies kan leiden tot persoonlijk letsel of schade aan eigendommen.
- Bewaar alle gebruiks- en veiligheidsinstructies voor toekomstig gebruik. Indien u het apparaat verkoopt of doorgeeft, dient u deze handleiding ook over te dragen aan de nieuwe eigenaar.
- Vervang de regelaar nooit door een andere regelaar dan de door de fabriek aanbevolen vervanging.
- Gebruik de heater pas nadat alle aansluitingen op lekkages zijn getest. Het apparaat mag alleen in werking worden gesteld als alle onderdelen goed functioneren. Indien er defecten zijn, moet het apparaat buiten werking worden gesteld en op de juiste manier worden verwijderd.
- Onjuiste installatie, aanpassing of wijziging van het apparaat kan persoonlijk letsel of schade veroorzaken. Probeer het toestel nooit te wijzigen. Vervang de regelaar alleen met een door de fabrikant goedgekeurde regelaar.
- Gebruik het apparaat niet in ruimtes met ontploffingsgevaar of in de buurt van ontvlambare vloeistoffen of gassen. Zorg ervoor dat de heater niet wordt gebruikt met een niet goed functionerende aan/uit-schakelaar.
- Houd kinderen, dieren en kwetsbare personen uit de buurt van het apparaat.
- Gebruik de heater nooit in een explosieve atmosfeer, zoals in gebieden waar benzine of andere brandbare vloeistoffen of dampen worden opgeslagen.
- Gebruik het apparaat niet wanneer u moe, ziek bent of onder invloed van alcohol, medicijnen of drugs verkeert. Dit kan uw veiligheid in gevaar brengen. Het apparaat is niet bedoeld voor gebruik door personen (inclusief kinderen) met beperkte fysieke, sensorische of mentale capaciteiten, tenzij ze onder toezicht staan of geïnstrueerd zijn in het gebruik van het product.
- Zorg ervoor dat kinderen niet met de heater kunnen spelen. Houd altijd toezicht als kinderen of huisdieren zich in de buurt van het apparaat bevinden.
- Gebruik het alleen voor de doeleinden waarvoor het is ontworpen.
- Zorg ervoor dat u altijd voldoet aan alle nationale en internationale veiligheids-, gezondheids- en werkregelingen.

Voor uw veiligheid

Apparaat specifieke veiligheidsinstructies

- Bewaar of gebruik geen benzine of andere ontvlambare stoffen in de nabijheid van dit apparaat. Dit kan leiden tot gevaarlijke situaties.
- Het apparaat en de gasfles moeten worden geïnstalleerd en opgeslagen volgens de geldende voorschriften. Een niet aangesloten gasfles mag niet in de buurt van dit apparaat worden bewaard.
- Plaats de heater op een stevige en rechte ondergrond.
- Gebruik de heater nooit binnenshuis. Dit kan persoonlijke verwondingen of materiële schade veroorzaken. Het apparaat mag alleen buitenshuis of in goed geventileerde ruimtes worden gebruikt.
- Verplaats het apparaat niet wanneer het in gebruik is of nog niet volledig is afgekoeld. Kantel het apparaat nooit wanneer het aanstaat.
- Bedek de ventilatiegaten van de gasflesbehuizing niet. Houd deze schoon en vrij van obstakels.
- Zorg ervoor dat het veiligheidscontroleschakelaar in de OFF-stand staat voordat u het apparaat verplaatst.
- De flexibele slang en leidingen moeten regelmatig worden gecontroleerd en binnen de voorgeschreven intervallen worden vervangen. Gebruik alleen gasflessen en gassen die door de fabrikant zijn goedgekeurd. De gasfles moet de volgende specificaties hebben: Diameter: 30,5 cm, Hoogte: 57,1 cm, Capaciteit: 23 kg
- Zorg ervoor dat de heater niet omvalt bij harde wind. Bescherm de heater tegen harde wind door de basis met schroeven stevig in de grond te verankeren.
- Deze heater mag niet in of op recreatieve voertuigen of boten worden geïnstalleerd.
- Het gehele gassysteem, de slang, de regelaar, de waakvlam of brander moeten vóór gebruik op lekkages of schade worden gecontroleerd, minimaal eenmaal per maand. Voer lektesten uit met een zeepoplossing, nooit met een open vlam. Sluit de gastoevoer onmiddellijk af bij gaslucht. Als het lek niet kan worden verholpen, brengt u het apparaat terug naar de dealer.
- De bedieningselementen, brander en luchtcirculatiekanalen van de heater moeten regelmatig worden gereinigd. Dit kan frequente reiniging vereisen.
- Draai de gasfles dicht wanneer de heater niet in gebruik is.
- Controleer de heater onmiddellijk als:
  - De heater niet op temperatuur komt.
  - De brander een knetterend geluid maakt (een lichte ruis is normaal wanneer de brander wordt gedoofd).
  - Er een gaslucht is in combinatie met gele vlammen die sterk kantelen.
- Zorg ervoor dat de slang en regelaar niet in de buurt van wandelpaden liggen, zodat ze niet beschadigd raken of mensen erover struikelen.
- Zorg ervoor dat volwassenen en kinderen altijd op een veilige afstand blijven van een hete heater om brandwonden of brandgevaar te voorkomen. Kleding of andere brandbare materialen mogen niet worden opgehangen aan of over de heater.

Vervangen van de gasfles en onderhoud

- Vervang de gasfles uitsluitend in een goed geventileerde ruimte, uit de buurt van ontstekingsbronnen zoals kaarsen, sigaretten of andere vlamproducerende toestellen.
- Controleer of het loodgieterstape aan de regelaar correct is aangebracht en in staat is om zijn functie te vervullen (zie afbeelding). In geval van een lekkage mag het apparaat niet worden gebruikt.
- Als het apparaat aan staat, sluit dan de gastoevoer af en controleer het toestel voor hernieuwd gebruik.
- Controleer de slang minimaal eenmaal per maand, en telkens bij vervanging van de gasfles of wanneer het apparaat lange tijd niet gebruikt is. Als de slang barstjes, scheurtjes of andere afwijkingen vertoont, dient deze te worden vervangen door een slang met dezelfde lengte en gelijkwaardige kwaliteit.

WAARSCHUWING

De gebruiker neemt alle risico's op zich bij het monteren en bedienen van de gasverwarming. Het niet opvolgen van de waarschuwingen en instructies in deze handleiding kan resulteren in lichamelijke letsels, dodelijke ongelukken of materiële schade. De fabrikant of leverancier is niet aansprakelijk voor schade als gevolg van nalatig gebruik of oneigenlijk gebruik van het product. Bij twijfel of onduidelijkheid over de handleiding, raadpleeg uw gespecialiseerde dealer. De fabrikant wijst alle aansprakelijkheid af bij gebruik buiten de beoogde doeleinden.

Gasgebruik

- Gebruik uitsluitend propaan, butaan of mengsels van deze twee gassen.
- De drukregelaar en slang moeten voldoen aan de plaatselijke voorschriften.
- De installatie moet voldoen aan de plaatselijke voorschriften. Bij het ontbreken van dergelijke voorschriften moet de installatie voldoen aan de normen voor opslag en overslag van vloeibare petroleumgassen.
- Een gedeukte, verroeste of beschadigde gasfles kan gevaarlijk zijn en moet gecontroleerd worden door uw gasflesleverancier. Gebruik nooit een propaangasfles met een beschadigd ventiel. Positoneer de gasfles zo dat gas uit de fles ontnomen kan worden.
- Sluit nooit een niet-gereguleerde gasfles aan op de heater.
- Bij het aansluiten van een nieuwe gasfles, laat de gaspijplucht minimaal 1 minuut ontsnappen door het ontstekingsvlamgat. Zorg ervoor dat de bediening ingedrukt blijft bij het ontsteken van de vlam, en laat pas los als de vlam brandt.

Lektest

Gasaansluitingen worden in de fabriek getest op lekkage, maar vanwege mogelijke transportschade of drukproblemen is ter plaatse een volledige gasdichtheidscontrole vereist.

- De lektest moet jaarlijks worden uitgevoerd, of telkens wanneer een gasfles wordt aangesloten of een onderdeel van het gassysteem vervangen is.
- Voer de lektest uit vóór het eerste gebruik, jaarlijks en na vervanging of reparatie van onderdelen van het gassysteem.
- Niet roken tijdens de lektest en verwijder alle ontstekingsbronnen.
- Zorg ervoor dat het veiligheidscontroleschakelaar in de OFF-stand staat.
- Zet de branders uit en open de gastoevoer. Breng een zeepoplossing aan op alle verbindingen tussen de regelaar, slang, ventielen, enz. Zeepbellen duiden op een gaslek. Draai de lekkende verbindingen aan of vervang het defecte onderdeel door een goedgekeurd reserveonderdeel. Laat de heater inspecteren door een gecertificeerd installateur. Als het lek niet te dichten is, sluit de gastoevoer onmiddellijk af en ontkoppel het systeem. Laat de heater nakijken door de dealer of een gecertificeerd installateur. Gebruik de heater pas weer nadat het lek volledig is verholpen.
- De heater moet worden gecontroleerd met een volle gasfles.
- Gasverbindingen op de heater zijn voor de verzending door de fabriek getest. Op de plaats van installatie dient de heater op volledige gasdichtheid te worden gecontroleerd vanwege eventuele beschadiging tijdens het transport, of bovenmatige druk op de heater.
- Met één deel vloeibare zeep of afwasmiddel en één deel water maakt u een zeepoplossing. De zeepoplossing kan worden aangebracht met een spuit, een borstel, of een doek. In het geval van een lek zullen zeepbellen zichtbaar zijn.

WAARSCHUWING!

Gebruik nooit een open vlam om een lektest uit te voeren. Zorg ervoor dat er geen vonken of open vlammen in de buurt zijn, aangezien deze brand of explosies kunnen veroorzaken, met schade aan eigendommen, lichamelijk letsel of zelfs overlijden als gevolg.

Heater aanzetten

1. Druk de bedieningsknop in en draai deze met de klok mee naar de OFF-stand.
2. Draai de kraan op de gasfles volledig open.
3. Druk de variabele bedieningsknop in en draai deze naar de PILOT-positie (90° tegen de klok in).
4. Druk de variabele bedieningsknop in en houd deze 30 seconden ingedrukt. Terwijl u de variabele bedieningsknop ingedrukt houdt, drukt u meerdere malen op de ontstekingsknop totdat de waakvlam gaat branden. Laat de controleschakelaar los nadat de waakvlam is aangegaan.

OPMERKING

- *Als er net een nieuwe tank is aangesloten, wacht dan minimaal één minuut totdat de lucht uit de gasleiding via het controlegat is verdwenen.*
- *Zorg er bij het aansteken van de waakvlam voor dat de controleschakelaar continu ingedrukt blijft terwijl u de ontstekingsknop ingedrukt houdt. De variabele bedieningsknop kan worden losgelaten nadat de waakvlam is aangestoken.*
- *De waakvlam kan worden bekeken en gecontroleerd via het kleine ronde venster met schuifdeksel aan de onderkant van het vlamscherm (aan de linker- of rechterkant van de controller).*
- *Als de waakvlam niet aangaat of uitgaat, herhaalt u stap 2-4.*

5. Nadat de waakvlam is aangegaan, draait u de controleschakelaar naar de maximale stand en laat u deze daar gedurende 5 minuten of langer staan voordat u de knop naar de gewenste temperatuurstand draait.

Heater uitschakelen

1. Draai de controleschakelaar naar de PILOOT-stand.
2. Druk en draai de controleschakelaar naar de UIT-stand.
3. Draai de klep op de gasfles volledig dicht.

Opbergen

1. Sluit altijd de regelaar van de gasfles na gebruik of in geval van een storing.
2. Verwijder de drukregelaar en de slang.
3. Controleer de dichtheid van de gasklep en als u een schade vermoedt, laat het veranderen door je gasdealer.
4. Berg de gasflessencilinder nooit op in een kleine ruimtes of op plaatsen zonder voldoende ventilatie

Reiniging en onderhoud

- Veeg gepoedercoate oppervlakken schoon met een zachte, vochtige doek. Niet reinigen met brandbare of bijtende schoonmaakmiddelen.
- Verwijder vuil van de brander om deze schoon en veilig voor gebruik te houden.
- Bedek de brander met de optionele beschermkap als de heater niet in gebruik is.

Tijdens perioden van langdurige inactiviteit of tijdens transport

- Draai de knop naar “OFF”.
- Koppel de gas-cilinder los en ga naar een veilige, goed geventileerde locatie buitenshuis. NIET opslaan in een locatie die 50 graden zal overschrijden.
- Berg de heater rechtop op in een gebied dat beschut is van weersomstandigheden (zoals regen, natte sneeuw, hagel, sneeuw)
- Bedek, indien gewenst, de verwarming om buitenoppervlakken te beschermen en om te voorkomen dat stof en vuil zich verzamelen in luchtkanalen.

WAARSCHUWING

- Raak de verwarming na gebruik minimaal 45 minuten NIET aan of beweeg hem niet.
- Laat alle branderelementen afkoelen voordat u ze aanraakt.

Bescherming tegen Weersinvloeden

In zout-luchtomgevingen (bijv. dicht bij de oceaan) kan corrosie sneller optreden. Controleer regelmatig op corrosie en repareer deze snel. Dek de heater af wanneer deze niet in gebruik is en wacht tot het verwarmingselement is afgekoeld.

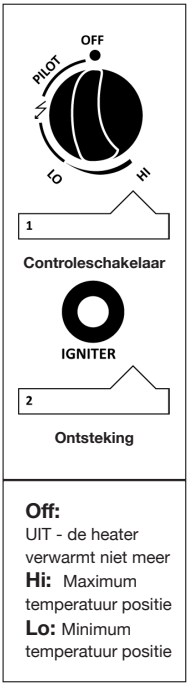

Bedieningspaneel kan afwijken

Verwijdering

Verwijdering van het apparaat

Apparaten die zijn gelabeld met het symbool ernaast, mogen niet met het huisvuil worden weggegooid.
U moet deze oude elektrische en elektronische apparatuur afzonderlijk verwijderen.

Door afzonderlijke verwijdering stuurt u oude apparatuur voor recycling of voor andere vormen van hergebruik.

Zo helpt u voorkomen dat in sommige gevallen schadelijk materiaal in het milieu terechtkomt.

Verwijdering van de verpakking

De verpakking bestaat uit karton en dienovereenkomstig gemarkeerde kunststoffen die gerecycled kunnen worden.
- Maak deze materialen beschikbaar voor recycling.

Probleem	Probleemomschrijving	Oplossing
Gaslucht	Gaslucht	Sluit de gastoevoer op het toestel. “OFF” Doof eventueel open vuur. Als geur blijft, bel dan onmiddellijk uw gasleverancier of de brandweer.
Gaslek	Er is een gaslek	Gebruik de heater niet meer tot het probleem is opgelost
Waakvlam ontvlamt niet	Gasventiel is dicht Gasfles leeg Opening geblokkeerd Lucht in aanvoersysteem Losse verbindingen	Draai het gasventiel open Gasfles bijvullen Schoonmaken of vervangen Laat lucht ontsnappen Controleer verbindingen
Waakvlam blijft niet aan	Vuil rond waakvlam Losse verbindingen Thermokoppel slecht Gaslek Onvoldoende druk	Onvoldoende druk Onvoldoende druk Vervang thermokoppel Vervang thermokoppel Gasfles leeg. Bijvullen.
Brander ontvlamt niet	Druk is laag Opening geblokkeerd Schakelaar niet op ON Thermokoppel slecht Valbeveiling kapot Waakvlaminstallatie verbogen Brander niet op juiste plek	Gasfles leeg. Bijvullen. Verwijder en reinig Schakelaar ingedrukt houden en draaien in ON-stand Vervang thermokoppel Vervang valbeveiliging Waakvlaminstallatie corrigeren Plaats juist en probeer opnieuw
Mocht u problemen tegenkomen bij de montage of tijdens gebruik, breng dan geen wijzigingen aan op het apparaat. Neem contact op met uw leverancier of distributeur om het probleem op te lossen.		

A. Constructie en kenmerken

- Verplaatsbare terras-/tuinkachel met tankbehuizing.
- Behuizing in staal met poedercoating of in roestvrij staal.
- Gasslangaansluitingen met metalen klem (schroefdoppen voor Duitsland). Warmteafgifte van reflector.

B. Specificaties

- Gebruik uitsluitend propaan, butaan of gasmengsels daarvan.
- Max. vermogen: 14000 watt
- Min. vermogen: 5000 watt
- Verbruik:

APPARAAT CATEGORIE:	I3+(28-30/37)		I3B/P(30)	I3B/P(50)
GAS TYPE:	Butaan	Propaan	Butaan, propaan of mix van beide	Butaan, propaan of mix van beide
GADRUK	28-30 mbar	37 mbar	30 mbar	50 mbar
UITGANGSDRUK VAN DE REGELAAR	30 mbar	30 mbar	30 mbar	50 mbar
Gebruik de juiste regelaar in overeenstemming met de uitlaatdruk van de regelaar zoals aangegeven in de bovenstaande tabel.				

C. Tabel met injectoren

APPARAAT CATEGORIE:	I3+(28-30/37)		I3B/P(30)	I3B/P(50)
GAS TYPE:	Butaan	Propaan	Butaan, propaan of mix van beide	Butaan, propaan of mix van beide
GASDRUK	28-30 mbar	37 mbar	30 mbar	50 mbar
TOTALE WARMTE INVOER	14 kW (1000 g/h)			
INJECTORMAAT	1.90 mm voor hoofdbrander 0.18 mm voor waakvlambrander		1.70 mm voor hoofdbrander 0.18 mm voor waakvlambrander	
De markering, bijvoorbeeld 1,90 op de injector, geeft aan dat de grootte van de injector 1,90 mm is.				

- De slang en regelaar moeten voldoen aan de plaatselijke standaardcodes.
- De uitlaatdruk van de regelaar moet overeenkomen met de overeenkomstige apparaatcategorie in B. Specificatie.
- Voor het apparaat is een goedgekeurde slang met een lengte van 1,4 m vereist.

Een regelaar (conform EN16129:2013 en nationale regelgeving) die de juiste druk voor de apparaatcategorie aangeeft.
Gebruik een butaan/propaanregelaar van 30 mbar, categorie I3B/P (30). Gebruik een 30 mbar regelaar voor butaan categorie I3+ (28-30/37).
Gebruik een 37 mbar regelaar voor categorie I3+ propaan (28-30/37). Gebruik een 50 mbar butaan/propaanregelaar van categorie I3B/P (50).
Het wordt aanbevolen om een flexibele slang te gebruiken die is goedgekeurd volgens EN16436:2014.

sunred®
heat systems

NL

GARANTIEKAART

2 jaar beperkte garantie

Vul dit formulier in en stuur het per fax of e-mail naar de onderstaande nummers. Als het product defect blijkt te zijn, stuur het dan samen met het aankoopbewijs terug naar de verkoper.

- Gelieve een scan/kopie van de kassabon bij te voegen.
- Gelieve foto's/afbeeldingen en een beschrijving van het defecte of beschadigde product bij te voegen.

Uw naam: _____

Adres: _____

E-mail adres: _____

Postcode: _____

Product _____

Model nummer: _____

Serie nummer: _____

(vermeld op het gegevensplaatje op de achterzijde van het apparaat)

Plaats van aankoop: _____

Datum van aankoop: _____ **Jaar:** _____

OutTrade B.V.
Meeleweg 76
7711EP Nieuwleusen
Nederland

Tel: +31 (0)529 - 48 28 02
Fax: +31 (0)529 - 48 49 10

info@outtrade.eu
www.outtrade.eu

Beschrijf het defect:

Het ontbreken van een gedetailleerde beschrijving van het probleem kan het moeilijk maken om een reparatie te starten en kan de tijd die nodig is om het apparaat te repareren verlengen. Het niet verstrekken van een gedetailleerde beschrijving van de defecten kan leiden tot problemen bij het identificeren van het probleem en kan soms een herhaalde reparatie noodzakelijk maken.

Terrassenheizstrahler Gas

Sehr geehrte Kundin, sehr geehrter Kunde,

Wir freuen uns über Ihr Vertrauen!
Bitte nehmen Sie sich einen Moment Zeit, um diese Bedienungsanleitung vor der ersten Verwendung zu lesen. Dieses Handbuch enthält wichtige Informationen, um eine sichere Verwendung zu gewährleisten und die Lebensdauer des Produkts zu verlängern. Wir empfehlen dringend, alle bereitgestellten Sicherheitsanweisungen zu beachten.

Lesen Sie die Sicherheitsvorschriften sorgfältig durch, bevor der Heizkörper installiert oder in Betrieb genommen wird. Falsche Installation, Anpassung, Änderung, Wartung oder Instandhaltung kann zu Verletzungen oder Sachschäden führen. Lesen Sie daher die Installations-, Bedienungs- und Wartungsanleitungen gründlich vor der Verwendung.

Bevor Sie beginnen…

Bestimmungsgemäßer Gebrauch

Das Gerät ist nicht für den kommerziellen oder industriellen Einsatz geeignet. Jede andere Art der Verwendung ist unangemessen. Unsachgemäße Verwendung oder Änderungen am Gerät oder die Verwendung von Komponenten, die nicht vom Hersteller getestet und zugelassen wurden, können zu unvorhergesehenen Schäden führen! Jede Nutzung, die von der beabsichtigten Verwendung abweicht und nicht in diesen Anweisungen enthalten ist, gilt als unzulässige Nutzung und entbindet den Hersteller von seiner gesetzlichen Haftung.

Für Ihre Sicherheit

Allgemeine Sicherheitsvorschriften:

- Um dieses Gerät sicher zu verwenden, muss der Benutzer diese Gebrauchsanweisung vorab lesen und verstehen.
- Installation, Reparatur und Wartung dürfen nur von qualifiziertem Fachpersonal durchgeführt werden.
- Die Nichteinhaltung der Sicherheitsvorschriften kann zu Verletzungen oder Sachschäden führen.
- Bewahren Sie alle Gebrauchsanweisungen und Sicherheitsvorschriften für eine zukünftige Verwendung auf. Falls Sie das Gerät verkaufen oder weitergeben, müssen Sie auch dieses Handbuch an den neuen Besitzer übergeben.
- Ersetzen oder ersetzen Sie den Regler niemals durch einen anderen als den vom Hersteller empfohlenen Regler.
- Verwenden Sie das Gerät erst, nachdem alle Anschlüsse auf Lecks getestet wurden. Das Gerät darf nur in Betrieb genommen werden, wenn alle Teile ordnungsgemäß funktionieren. Bei Defekten muss das Gerät außer Betrieb genommen und ordnungsgemäß entsorgt werden.
- Falsche Installation, Anpassung oder Modifikation des Geräts kann zu Verletzungen oder Schäden führen. Versuchen Sie niemals, das Gerät zu ändern. Ersetzen Sie den Regler nur durch einen vom Hersteller zugelassenen Regler.
- Verwenden Sie das Gerät nicht in explosionsgefährdeten Bereichen oder in der Nähe von entzündlichen Flüssigkeiten oder Gasen. Stellen Sie sicher, dass das Gerät nicht mit einem nicht richtig funktionierenden Ein-/Ausschalter betrieben wird. Halten Sie Kinder und unbefugte Personen vom Gerät fern.
- Verwenden Sie das Gerät nicht, wenn Sie müde, krank oder unter dem Einfluss von Alkohol, Medikamenten oder Drogen stehen. Dies könnte Ihre Sicherheit gefährden. Das Gerät ist nicht für die Verwendung durch Personen (einschließlich Kinder) mit eingeschränkten physischen, sensorischen oder mentalen Fähigkeiten vorgesehen, es sei denn, sie stehen unter Aufsicht oder wurden in der Verwendung des Produkts instruiert.
- Achten Sie darauf, dass Kinder nicht mit dem Heizgerät spielen können. Beaufsichtigen Sie immer, wenn sich Kinder oder Haustiere in der Nähe des Geräts aufhalten.
- Verwenden Sie das Gerät nur für die vorgesehenen Zwecke.
- Stellen Sie sicher, dass Sie jederzeit alle nationalen und internationalen Sicherheits-, Gesundheits- und Arbeitsvorschriften einhalten.

Für Ihre Sicherheit

Gerätespezifische Sicherheitsanweisungen:

- Bewahren Sie keine Benzin- oder anderen brennbaren Stoffe in der Nähe dieses Geräts auf oder verwenden Sie diese. Dies kann zu gefährlichen Situationen führen.
- Das Gerät und die Gasflasche müssen gemäß den geltenden Vorschriften installiert und aufbewahrt werden.
- Eine nicht angeschlossene Gasflasche darf nicht in der Nähe dieses Geräts aufbewahrt werden.
- Stellen Sie das Heizgerät auf eine stabile und gerade Unterfläche.
- Verwenden Sie das Gerät niemals in Innenräumen. Dies kann zu persönlichen Verletzungen oder Sachschäden führen.
- Das Gerät darf nur im Freien oder in gut belüfteten Räumen verwendet werden.
- Betreiben Sie das Heizgerät niemals in einer explosionsfähigen Atmosphäre, z. B. in Bereichen, in denen Benzin oder andere brennbare Flüssigkeiten oder Dämpfe gelagert werden.
- Bewegen Sie das Gerät nicht, wenn es in Betrieb ist oder noch nicht vollständig abgekühlt ist.
- Kippen Sie das Gerät niemals, wenn es eingeschaltet ist.
- Decken Sie die Belüftungsöffnungen des Gasflaschenkastens nicht ab. Halten Sie diese sauber und frei von Hindernissen.
- Stellen Sie sicher, dass der Sicherheitskontrollschalter in der OFF-Position steht, bevor Sie das Gerät bewegen.
- Die flexible Schlauchleitung und Rohre müssen regelmäßig überprüft und in den vorgeschriebenen Intervallen ersetzt werden.
- Verwenden Sie nur Gasflaschen und Gase, die vom Hersteller zugelassen sind.
- Die Gasflasche muss folgende Spezifikationen aufweisen: Durchmesser: 30,5 cm, Höhe: 57,1 cm, Kapazität: 23 kg.
- Stellen Sie sicher, dass das Heizgerät bei starkem Wind nicht kippt.
- Schützen Sie den Heizstrahler vor starkem Wind, indem Sie den Sockel mit Schrauben fest im Boden verankern.
- Dieses Gerät darf nicht in oder auf Freizeitfahrzeugen oder Booten installiert werden.
- Das gesamte Gassystem, der Schlauch, der Regler, die Pilotflamme oder der Brenner müssen vor dem Gebrauch auf Lecks oder Schäden überprüft werden, mindestens einmal im Monat.
- Führen Sie Dichtheitsprüfungen mit einer Seifenlösung durch, niemals mit einer offenen Flamme.
- Schließen Sie sofort die Gaszufuhr, wenn Gasgeruch wahrgenommen wird.
- Wenn das Leck nicht behoben werden kann, bringen Sie das Gerät zurück zum Händler.
- Die Bedienelemente, der Brenner und die Luftzirkulationskanäle des Geräts müssen regelmäßig gereinigt werden. Dies kann eine häufige Reinigung erfordern.
- Drehen Sie die Gasflasche zu, wenn das Gerät nicht in Gebrauch ist.
- Überprüfen Sie das Gerät sofort, wenn:
  - Der Heizkörper erreicht nicht die Temperatur.
  - Der Brenner macht ein knisterndes Geräusch (ein leichtes Rauschen ist normal, wenn der Brenner erlischt).
  - Es gibt Gasgeruch in Verbindung mit gelben Flammen, die stark kippen.
- Stellen Sie sicher, dass der Schlauch und der Regler nicht in der Nähe von Gehwegen liegen, damit sie nicht beschädigt werden oder über die Menschen stolpern.
- Achten Sie darauf, dass Erwachsene und Kinder immer einen sicheren Abstand zu einem heißen Heizkörper halten, um Verbrennungen oder Brandgefahr zu vermeiden.
- Kleidung oder andere brennbare Materialien dürfen nicht an oder über dem Heizkörper aufgehängt werden.

Ersetzen der Gasflasche und Wartung:

- Ersetzen Sie die Gasflasche nur in einem gut belüfteten Raum, fern von Zündquellen wie Kerzen, Zigaretten oder anderen flammenproduzierenden Geräten.
- Überprüfen Sie, ob das Klebeband an dem Regler korrekt angebracht ist und seine Funktion erfüllt (siehe Abbildung). Bei einem Leck darf das Gerät nicht verwendet werden.
- Wenn das Gerät eingeschaltet ist, schließen Sie die Gaszufuhr und überprüfen Sie das Gerät vor der erneuten Verwendung.
- Überprüfen Sie den Schlauch mindestens einmal im Monat und jedes Mal beim Wechseln der Gasflasche oder wenn das Gerät längere Zeit nicht verwendet wurde. Wenn der Schlauch Risse, Risse oder andere Abweichungen aufweist, muss er durch einen Schlauch mit derselben Länge und gleichwertiger Qualität ersetzt werden.

WARNUNG:

Der Benutzer übernimmt alle Risiken beim Montieren und Bedienen der Gasheizung. Das Nichteinhalten der Warnungen und Anweisungen in dieser Bedienungsanleitung kann zu Körperverletzungen, tödlichen Unfällen oder Sachschäden führen. Der Hersteller oder Lieferant haftet nicht für Schäden, die durch fahrlässige oder unsachgemäße Verwendung des Produkts entstehen. Bei Zweifeln oder Unklarheiten bezüglich der Bedienungsanleitung wenden Sie sich an Ihren Fachhändler. Der Hersteller lehnt jede Haftung ab, wenn das Produkt für andere als die vorgesehenen Zwecke verwendet wird.

Gasverwendung:

- Verwenden Sie ausschließlich Propan, Butan oder Mischungen dieser beiden Gase.
- Der Druckregler und der Schlauch müssen den örtlichen Vorschriften entsprechen.
- Die Installation muss den örtlichen Vorschriften entsprechen. Fehlen solche Vorschriften, muss die Installation den Normen für die Lagerung und den Umschlag von Flüssiggasen entsprechen.
- Eine verbeulte, verrostete oder beschädigte Gasflasche kann gefährlich sein und muss von Ihrem Gasflaschenlieferanten überprüft werden. Verwenden Sie niemals eine Propangasflasche mit einem beschädigten Ventil. Positionieren Sie die Gasflasche so, dass Gas aus der Flasche entnommen werden kann.
- Schließen Sie niemals eine nicht regulierte Gasflasche an den Heizkörper an.
- Beim Anschluss einer neuen Gasflasche lassen Sie das Gas mindestens 1 Minute lang durch das Zündloch entweichen. Stellen Sie sicher, dass der Bedienknopf gedrückt bleibt, während die Flamme entzündet wird, und lassen Sie erst los, wenn die Flamme brennt.

Lecktest:

Gasanschlüsse werden im Werk auf Dichtheit geprüft, aufgrund möglicher Transportschäden oder Druckprobleme ist jedoch eine vollständige Gasdichtheitsprüfung vor Ort erforderlich.

- Der Lecktest muss jährlich durchgeführt werden oder jedes Mal, wenn eine Gasflasche angeschlossen oder ein Teil des Gassystems ersetzt wird.
- Führen Sie den Lecktest vor der ersten Benutzung, jährlich und nach dem Austausch oder der Reparatur von Teilen des Gassystems durch.
- Rauchen Sie nicht während des Lecktests und entfernen Sie alle Zündquellen.
- Stellen Sie sicher, dass der Sicherheitskontrollschalter auf der OFF-Stellung ist. Schalten Sie die Brenner aus und öffnen Sie die Gaszufuhr. Tragen Sie eine Seifenlösung auf alle Verbindungen zwischen dem Regler, dem Schlauch, den Ventilen usw. auf. Seifenblasen zeigen ein Gasleck an. Ziehen Sie die leckende Verbindung fest oder ersetzen Sie das defekte Teil durch ein genehmigtes Ersatzteil. Lassen Sie den Heizkörper von einem zertifizierten Installateur überprüfen. Wenn das Leck nicht behoben werden kann, schließen Sie sofort die Gaszufuhr und trennen Sie das System. Lassen Sie den Heizkörper von einem Händler oder zertifizierten Installateur überprüfen.
- Verwenden Sie den Heizkörper erst wieder, nachdem das Leck vollständig behoben wurde.
- Der Heizkörper muss mit einer vollen Gasflasche überprüft werden.
- Die Gasverbindungen des Heizgeräts wurden vor dem Versand vom Werk getestet. Am Installationsort muss der Heizkörper auf vollständige Gasdichtigkeit überprüft werden, um Schäden während des Transports oder übermäßigen Druck auf den Heizkörper auszuschließen. Um eine Seifenlösung herzustellen, mischen Sie ein Teil Flüssigseife oder Spülmittel mit einem Teil Wasser.
- Die Seifenlösung kann mit einer Sprühflasche, einem Pinsel oder einem Tuch aufgetragen werden. Bei einem Leck werden Seifenblasen sichtbar.

WARNUNG!

Verwenden Sie niemals eine offene Flamme, um einen Lecktest durchzuführen.
Stellen Sie sicher, dass keine Funken oder offenen Flammen in der Nähe sind, da diese Brände oder Explosionen verursachen können, was zu Sachschäden, körperlichen Verletzungen oder sogar zum Tod führen kann.

Heizgerät einschalten:

1. Drücken Sie den Reglerknopf und drehen Sie ihn im Uhrzeigersinn in die OFF-Position.
2. Drehen Sie das Ventil an der Gasversorgungsflasche vollständig auf.
3. Drücken Sie den variablen Steuerknopf und drehen Sie ihn in die PILOT-Position (90° gegen den Uhrzeigersinn).
4. Drücken Sie den variablen Steuerknopf nach unten und halten Sie ihn 30 Sekunden lang gedrückt. Während Sie den variablen Steuerknopf gedrückt halten, drücken Sie mehrmals die Zündtaste, bis die Zündflamme brennt. Lassen Sie den variablen Steuerknopf los, nachdem die Zündflamme brennt.

ACHTUNG

- *Wenn gerade ein neuer Tank angeschlossen wurde, warten Sie bitte mindestens eine Minute, damit die Luft in der Gasleitung durch das Pilotloch entweichen kann.*
- *Achten Sie beim Anzünden der Zündflamme darauf, dass der variable Steuerknopf kontinuierlich gedrückt bleibt, während Sie den Zündknopf drücken. Der variable Steuerknopf kann nach dem Zünden der Zündflamme losgelassen werden.*
- *Die Zündflamme kann durch das kleine runde Fenster mit Schiebedeckel unten am Flammenschutz (links oder rechts vom Regler) beobachtet und überprüft werden.*
- *Wenn die Zündflamme nicht zündet oder erlischt, wiederholen Sie die Schritte 2-4.*

5. Nachdem die Zündflamme entzündet ist, drehen Sie den variablen Steuerknopf auf die maximale Position und lassen Sie ihn dort mindestens 5 Minuten lang, bevor Sie den Knopf auf die gewünschte Temperaturposition drehen.

Heizung ausschalten:

1. Drehen Sie den variablen Reglerknopf in die PILOT-Position.
2. Drücken und drehen Sie den variablen Reglerknopf in die AUS-Position.
3. Drehen Sie das Ventil an der Gasflasche vollständig zu.

Lagerung:

1. Schließen Sie immer den Regler der Gasflasche nach Gebrauch oder im Falle einer Störung.
2. Entfernen Sie den Druckregler und den Schlauch.
3. Überprüfen Sie die Dichtigkeit des Gashahns und lassen Sie ihn bei Verdacht auf Beschädigung von Ihrem Gashändler austauschen.
4. Lagern Sie die Gasflasche niemals in kleinen Räumen oder an Orten ohne ausreichende Belüftung.

Reinigung und Wartung:

- Wischen Sie pulverbeschichtete Oberflächen mit einem weichen, feuchten Tuch ab. Verwenden Sie keine brennbaren oder ätzenden Reinigungsmittel.
- Entfernen Sie Schmutz von der Brenner, um ihn sauber und sicher für den Gebrauch zu halten.
- Decken Sie den Brenner mit der optionalen Schutzkappe ab, wenn der Heizkörper nicht in Gebrauch ist.

Während längerer Inaktivität oder beim Transport:

- Stellen Sie den Knopf auf „OFF“.
- Trennen Sie die Gasflasche ab und bringen Sie sie an einen sicheren, gut belüfteten Ort im Freien. Lagern Sie es NICHT an einem Ort, an dem die Temperatur 50 Grad überschreiten könnte.
- Lagern Sie die Heizung aufrecht an einem wettergeschützten Ort (z. B. vor Regen, nassem Schnee, Hagel, Schnee).
- Decken Sie die Heizung bei Bedarf ab, um die Außenflächen zu schützen und um zu verhindern, dass Staub und Schmutz in die Luftkanäle gelangen.

WARNUNG:

- Berühren Sie den Heizkörper nach Gebrauch mindestens 45 Minuten lang NICHT und bewegen Sie ihn nicht.
- Lassen Sie alle Brennerelemente abkühlen, bevor Sie sie berühren.

Schutz vor Witterungseinflüssen:

- In salzhaltigen Umgebungen (z. B. in der Nähe des Meeres) kann Korrosion schneller auftreten.
- Überprüfen Sie regelmäßig auf Korrosion und beheben Sie diese schnell.
- Decken Sie den Heizkörper ab, wenn er nicht in Gebrauch ist, und warten Sie, bis das Heizelement abgekühlt ist.

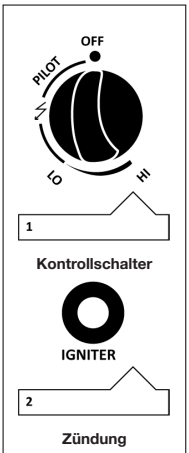

Off:
AUS – der Heizkörper heizt nicht mehr
Hi: Maximale Temperaturstellung
Lo: Minimale Temperaturstellung

Das Bedienfeld kann abweichen.

Entsorgung

Entsorgung des Geräts:
Geräte, die mit dem Symbol daneben gekennzeichnet sind, dürfen nicht mit dem Hausmüll entsorgt werden. Sie müssen dieses alte elektrische und elektronische Gerät separat entsorgen. Durch die separate Entsorgung stellen Sie sicher, dass alte Geräte recycelt oder anderweitig wiederverwendet werden. So helfen Sie, zu verhindern, dass in einigen Fällen schädliche Materialien in die Umwelt gelangen.

Entsorgung der Verpackung:
Die Verpackung besteht aus Karton und entsprechend gekennzeichneten Kunststoffen, die recycelt werden können. Stellen Sie diese Materialien der Recyclingwirtschaft zur Verfügung.

PROBLEM	MÖGLICHE URSACHE	LÖSUNG
Gasgeruch	Wenn Sie Gas riechen	Schalten Sie das Gas ab. “OFF” Löschen Sie alle Flammen. Bei weiterem Geruch sofort Gasanbieter oder Feuerwehr anrufen.
Gasleck	Es liegt ein Gasleck vor	Verwenden Sie den Heizstrahler nicht, bis das Problem behoben ist.
Zündflamme zündet nicht	Gas Ventill kann zugedreht sein Gasflasche leer Öffnung blockiert Luft in Leitungen Lockere Anschlüsse	Gasventil aufdrehen Gasflasche nachfüllen. Öffnung säubern oder ersetzen Luft vertreiben Anschlüsse überprüfen
Zündflamme bleibt nicht an	Schmutz rundum Sparflamme Lockere Anschlüsse Thermoelement schlecht Gasleckage Gasdruck zu niedrig	Verschmutzte Stelle reinigen Anschlüsse anziehen Thermoelement ersetzen Anschlüsse überprüfen Gasflasche leer. Nachfüllen
Brenner erslicht	Gasdruck niedrig Öffnung blockiert Schalter nicht aufgedreht Thermoelement schlecht Sparflammeneinheit gebogen Brenner falsch positioniert	Gasflasche leer. Nachfüllen Entfernen und reinigen Schalter aufdrehen Replace the thermocouple Richtig positionieren Richtig positionieren
Versuchen Sie bei Störungen bei der Montage oder der Verwendung nicht selbst das Gerät auf irgendeiner Weise zu ändern; bringen Sie die Heizung zu Ihren Lieferanten oder Händler um das Problem zu lösen.		

A. Konstruktionen und Eigenschaften

- Versetzbare Terrassenheizung mit Gehäuse
- Gehäuse aus Stahl mit Pulverbeschichtung oder in Edelstahl.
- Gasschlauchverbindungen mit Metallschelle (Schraubkappen für Deutschland). Wärmeabgabe vom Reflektor.

B. Specifications

- Verwenden Sie ausschließlich Propan, Butan oder deren Gemische.
- Max. wattage: 14000 Watt
- Min. wattage:

GERÄTEKATEGORIE:	I3+(28-30/37)		I3B/P(30)	I3B/P(50)
GASARTEN:	Butane	Propan	Butan, Propan oder ihre Mischungen	Butan, Propan oder ihre Mischungen
GASDRUCK	28-30 mbar	37 mbar	30 mbar	50 mbar
AUSGANGSDRUCK DES REGLERS:	30 mbar	30 mbar	30 mbar	50 mbar
Verwenden Sie den richtigen Regler entsprechend dem Ausgangsdruck des Reglers, wie in der obigen Tabelle gezeigt.				

C. Tabelle des Injektors

GERÄTEKATEGORIE:	I3+(28-30/37)		I3B/P(30)	I3B/P(50)
GASARTEN:	Butan	Propan	Butan, Propan oder ihre Mischungen	Butan, Propan oder ihre Mischungen
GASDRUCK	28-30 mbar	37 mbar	30 mbar	50 mbar
GESAMTWÄRME EINSATZ	14 kW (1000 g/h)			
GRÖSSE DES INJEKTORS	1.90 mm für Hauptbrenner 0.18 mm für Zündbrenner		1.70 mm für Hauptbrenner 0.18 mm für Zündbrenner	
Die Markierung, zum Beispiel 1,88 auf dem Injektor, zeigt an, dass die Größe des Injektors 1,90 mm beträgt				

- Schlauch und Regler müssen den örtlichen Vorschriften entsprechen.
- Ausgangsdruck des Reglers sollte der Gerätekategorie in Tabelle B. Spezifiaktionen entsprechen
- Das Gerät erfordert einen geprüften, 1,4 Meter langen Schlauch.

Ein Regler (entspricht EN16129: 2013 und der nationalen Vorschrift), der den korrekten Druck für die Gerätekategorie angibt.
Verwenden Sie einen 30-mbar-Regler für Butan / Propan der Kategorie I3B / P (30). Verwenden Sie einen 30-mbar-Regler für Butan der Kategorie I3 + (28-30 / 37). Verwenden Sie einen 37-mbar-Regler für Propan der Kategorie I3 + (28-30 / 37).
Es wird empfohlen, einen flexiblen Schlauch zu verwenden, der nach EN16436: 2014 zugelassen ist.

sunred heat systems

DE

GARANTIEKARTE

2 Jahre eingeschränkte Garantie

Lieber Kunde, liebe Kundin,

haben Sie Grund zur Beanstandung des Artikels, ist der Artikel defekt oder haben Sie einen anderen Mangel festgestellt, z.B. dass ein Teil fehlt, so wenden Sie sich bitte innerhalb des Garantiezeitraums telefonisch oder per E-Mail an unser Servicecenter, das Sie jederzeit gerne bei der korrekten Abwicklung Ihres Garantiefalls unterstützt und sich um Ihr Anliegen kümmert. Die Kontaktdaten finden Sie unten.

Ihr Name: _____

Adresse: _____

E-Mail-Adresse: _____

Postleitzahl: _____

Produktname: _____

Modelnummer: _____

Seriennummer: _____

(ist auf dem Typenschild auf der Rückseite des Geräts zu finden)

Einkaufsdatum: _____

Datum: _____ **Jahr:** _____

OutTrade B.V.
Meeleweg 76
7711EP Nieuwleusen
Nederland

Tel: +31 (0)529 - 48 28 02
Fax: +31 (0)529 - 48 49 10

info@outtrade.eu
www.outtrade.eu

Beschreiben Sie Mängel:

Wenn Mängel nicht ausführlich beschrieben werden, kann es die Verlängerung der Reparaturzeit zur Folge haben.
Detailliertes Beschreiben der Fehler ermöglich die richtig zu erkennen und in manchen Fällen die erneute Reparatur zu vermeiden.

Radiateur de terrasse Gaz

Chère cliente, cher client,

Merci de la confiance que vous nous témoignez !
Vielen DaMerci d'avoir choisi notre produit ! Avant de l'utiliser pour la première fois, prenez un moment pour lire attentivement ce manuel d'utilisation. Ce manuel contient des informations importantes pour garantir une utilisation en toute sécurité et prolonger la durée de vie du produit. Nous vous recommandons vivement de prêter attention à toutes les instructions de sécurité fournies.

Lisez attentivement les consignes de sécurité avant d'installer ou d'utiliser le chauffage. Une installation incorrecte, des modifications, des ajustements, un entretien ou une réparation inappropriés peuvent entraîner des blessures ou des dommages matériels. Il est donc important de lire soigneusement les instructions d'installation, de fonctionnement et d'entretien avant utilisation.

Avant de commencer…

Utilisation conforme

L'appareil n'est pas destiné à un usage commercial ou industriel. Toute autre forme d'utilisation est inappropriée. Une utilisation incorrecte ou des modifications de l'appareil, ou l'utilisation de composants non testés et approuvés par le fabricant, peuvent entraîner des dommages imprévus ! Toute utilisation qui diffère de l'usage prévu et qui n'est pas mentionnée dans ces instructions est considérée comme un usage non autorisé et dégage le fabricant de toute responsabilité légale.

Pour votre sécurité

Instructions de sécurité générales:

- L'installation, la réparation et l'entretien doivent toujours être effectués par une personne qualifiée.
- Le non-respect des consignes de sécurité peut entraîner des blessures corporelles ou des dommages matériels.
- Conservez toutes les instructions d'utilisation et de sécurité pour une utilisation future.
- Si vous vendez ou transmettez l'appareil, vous devez également remettre ce manuel au nouveau propriétaire.
- Ne remplacez ou ne remplacez jamais le régulateur par un régulateur autre que celui suggéré par l'usine.
- N'utilisez l'appareil qu'après avoir vérifié que toutes les connexions sont étanches.
- L'appareil ne doit être mis en service que lorsque toutes les pièces fonctionnent correctement.
- En cas de défaut, l'appareil doit être mis hors service et éliminé correctement.
- Une installation incorrecte, une modification ou un changement de l'appareil peut entraîner des blessures ou des dommages.
- Ne tentez jamais de modifier l'appareil.
- Remplacez le régulateur uniquement par un régulateur approuvé par le fabricant.
- N'utilisez pas l'appareil dans des zones à risque d'explosion ou à proximité de liquides ou gaz inflammables.
- Assurez-vous que l'appareil ne soit pas utilisé avec un interrupteur marche/arrêt défectueux.
- Tenez les enfants et les personnes non autorisées à l'écart de l'appareil.
- N'utilisez pas l'appareil si vous êtes fatigué, malade ou sous l'influence de l'alcool, de médicaments ou de drogues. Cela pourrait mettre votre sécurité en danger.
- L'appareil n'est pas destiné à être utilisé par des personnes (y compris les enfants) ayant des capacités physiques, sensorielles ou mentales limitées, à moins qu'elles ne soient sous surveillance ou aient reçu des instructions sur l'utilisation du produit.
- Assurez-vous que les enfants ne puissent pas jouer avec le chauffage.
- Surveillez toujours les enfants ou les animaux domestiques lorsqu'ils se trouvent à proximité de l'appareil.
- Utilisez l'appareil uniquement à des fins pour lesquelles il a été conçu.
- Assurez-vous de toujours respecter toutes les réglementations nationales et internationales en matière de sécurité, de santé et de travail.

Pour votre sécurité

Instructions de sécurité spécifiques à l'appareil :

- Ne stockez pas et n'utilisez pas de l'essence ou d'autres substances inflammables à proximité de cet appareil. Cela peut entraîner des situations dangereuses.
- L'appareil et la bouteille de gaz doivent être installés et stockés conformément aux réglementations en vigueur.
- Une bouteille de gaz non raccordée ne doit pas être stockée à proximité de cet appareil.
- Placez le chauffage sur une surface stable et plane.
- Ne jamais utiliser l'appareil à l'intérieur. Cela peut provoquer des blessures personnelles ou des dommages matériels.
- Ne faites jamais fonctionner le radiateur dans une atmosphère explosive comme dans les zones oùde l'essence ou d'autres liquides ou vapeurs inflammables sont stockés.
- L'appareil ne doit être utilisé qu'à l'extérieur ou dans des espaces bien ventilés.
- Ne déplacez pas l'appareil lorsqu'il est en fonctionnement ou qu'il n'est pas encore complètement refroidi.
- Ne jamais incliner l'appareil lorsqu'il est allumé.
- Ne couvrez pas les ouvertures de ventilation du boîtier de la bouteille de gaz. Gardez-les propres et sans obstacles.
- Assurez-vous que l'interrupteur de sécurité est en position OFF avant de déplacer l'appareil.
- Le tuyau flexible et les conduites doivent être régulièrement vérifiés et remplacés selon les intervalles prescrits.
- N'utilisez que des bouteilles de gaz et des gaz approuvés par le fabricant.
- La bouteille de gaz doit répondre aux spécifications suivantes : Diamètre : 30,5 cm, Hauteur : 57,1 cm, Capacité : 23 kg.
- Assurez-vous que le chauffage ne se renverse pas par grand vent.
- Protégez le radiateur des vents forts en ancrant fermement la base dans le sol à l'aide de vis.
- Ce chauffage ne doit pas être installé dans ou sur des véhicules récréatifs ou des bateaux.
- L'ensemble du système de gaz, le tuyau, le régulateur, la flamme pilote ou le brûleur doivent être vérifiés pour les fuites ou les dommages avant chaque utilisation, au moins une fois par mois.
- Effectuez les tests d'étanchéité avec une solution de savon, jamais avec une flamme nue.
- Fermez immédiatement l'alimentation en gaz en cas d'odeur de gaz.
- Si la fuite ne peut être réparée, retournez l'appareil chez le revendeur.
- Les commandes, le brûleur et les canaux de circulation d'air du chauffage doivent être régulièrement nettoyés. Cela peut nécessiter un nettoyage fréquent.
- Fermez la bouteille de gaz lorsque l'appareil n'est pas utilisé.
- Vérifiez immédiatement l'appareil si :
    - Le chauffage ne atteint pas la température.
    - Le brûleur émet un bruit crépitant (un léger sifflement est normal lorsque le brûleur s'éteint).
    - Il y a une odeur de gaz accompagnée de flammes jaunes qui vacillent fortement.
- Assurez-vous que le tuyau et le régulateur ne se trouvent pas à proximité des allées, afin qu'ils ne soient pas endommagés ou que les gens ne trébuchent pas dessus.
- Assurez-vous que les adultes et les enfants restent toujours à une distance sûre d'un chauffage chaud pour éviter les brûlures ou le risque d'incendie.
- Les vêtements ou autres matériaux inflammables ne doivent pas être suspendus au chauffage ou au-dessus de celui-ci.

Remplacement de la bouteille de gaz et entretien :

- Remplacez la bouteille de gaz uniquement dans un espace bien ventilé, loin des sources d'ignition telles que des bougies, des cigarettes ou d'autres appareils produisant des flammes.
- Vérifiez que le ruban de plombier est correctement appliqué sur le régulateur et qu'il remplit sa fonction (voir l'image). En cas de fuite, l'appareil ne doit pas être utilisé.
- Si l'appareil est en marche, fermez l'alimentation en gaz et vérifiez l'appareil avant de le remettre en service.
- Vérifiez le tuyau au moins une fois par mois, ainsi qu'à chaque remplacement de la bouteille de gaz ou si l'appareil n'a pas été utilisé pendant une longue période. Si le tuyau présente des fissures, des déchirures ou d'autres anomalies, il doit être remplacé par un tuyau de la même longueur et de qualité équivalente.

AVERTISSEMENT :

L'utilisateur assume tous les risques lors du montage et de l'utilisation du chauffage à gaz. Le non-respect des avertissements et des instructions dans ce manuel peut entraîner des blessures corporelles, des accidents mortels ou des dommages matériels. Le fabricant ou le fournisseur décline toute responsabilité en cas de dommages résultant d'une utilisation négligente ou incorrecte du produit. En cas de doute ou d'incertitude concernant le manuel, consultez votre revendeur spécialisé. Le fabricant décline toute responsabilité en cas d'utilisation du produit en dehors des buts prévus.

Utilisation du gaz :

- N'utilisez que du propane, du butane ou des mélanges de ces deux gaz.
- Le régulateur de pression et le tuyau doivent être conformes aux réglementations locales.
- L'installation doit être conforme aux réglementations locales. En l'absence de telles réglementations, l'installation doit respecter les normes de stockage et de manipulation des gaz liquéfiés.
- Une bouteille de gaz bosselée, rouillée ou endommagée peut être dangereuse et doit être vérifiée par votre fournisseur de bouteilles de gaz. Ne jamais utiliser une bouteille de propane avec une valve endommagée. Positionnez la bouteille de gaz de manière à ce que le gaz puisse être extrait de la bouteille.
- Ne jamais raccorder une bouteille de gaz non régulée au chauffage.
- Lors du raccordement d'une nouvelle bouteille de gaz, laissez le gaz s'échapper pendant au moins 1 minute par le trou d'allumage. Assurez-vous que le bouton de commande reste enfoncé pendant l'allumage de la flamme, et ne relâchez-le que lorsque la flamme est allumée.

Test de fuite :

L'étanchéité des raccords de gaz est testée en usine, mais un contrôle complet de l'étanchéité au gaz est requis sur place en raison d'éventuels dommages liés au transport ou de problèmes de pression.

- Le test de fuite doit être effectué une fois par an, ou chaque fois qu'une bouteille de gaz est raccordée ou qu'une partie du système de gaz est remplacée.
- Effectuez le test de fuite avant la première utilisation, annuellement et après remplacement ou réparation des pièces du système de gaz.
- Ne fumez pas pendant le test de fuite et retirez toutes les sources d'ignition.
- Assurez-vous que l'interrupteur de sécurité est en position OFF.
- Éteignez les brûleurs et ouvrez l'alimentation en gaz. Appliquez une solution savonneuse sur toutes les connexions entre le régulateur, le tuyau, les vannes, etc. Les bulles de savon indiquent une fuite de gaz. Serrez les connexions fuyantes ou remplacez la pièce défectueuse par une pièce de rechange approuvée. Faites inspecter le chauffage par un installateur certifié. Si la fuite ne peut être réparée, fermez immédiatement l'alimentation en gaz et déconnectez le système. Faites vérifier le chauffage par le revendeur ou un installateur certifié. N'utilisez à nouveau le chauffage qu'une fois que la fuite a été complètement réparée.
- Le chauffage doit être vérifié avec une bouteille de gaz pleine.
- Les connexions de gaz du chauffage ont été testées avant l'expédition depuis l'usine. Sur le lieu d'installation, le chauffage doit être vérifié pour s'assurer de son étanchéité à cause de tout dommage pendant le transport ou d'une pression excessive sur le chauffage. Pour réaliser une solution savonneuse, mélangez une partie de savon liquide ou de liquide vaisselle avec une partie d'eau.
- La solution savonneuse peut être appliquée avec un pulvérisateur, un pinceau ou un chiffon. En cas de fuite, des bulles de savon seront visibles.

AVERTISSEMENT !
Ne jamais utiliser une flamme nue pour effectuer un test de fuite.
Assurez-vous qu'il n'y a pas d'étincelles ou de flammes nues à proximité, car cela pourrait provoquer un incendie ou une explosion, entraînant des dégâts matériels, des blessures corporelles, voire la mort.

Allumer le chauffage :

1. Appuyez et tournez le bouton de commande dans le sens des aiguilles d'une montre jusqu'à la position OFF.
2. Ouvrez complètement le robinet de la bouteille d'alimentation en gaz.
3. Appuyez et tournez le bouton de commande variable sur la position PILOT (90° dans le sens inverse des aiguilles d'une montre).
4. Appuyez sur le bouton de commande variable et maintenez-le enfoncé pendant 30 secondes. Tout en maintenant enfoncé le bouton de commande variable, appuyez plusieurs fois sur le bouton d'allumage jusqu'à ce que la flamme pilote s'allume. Relâchez le bouton de commande variable une fois la flamme pilote allumée.

NOTE

- *Si un nouveau réservoir vient d'être connecté, veuillez attendre au moins une minute pour que l'air présent dans le gazoduc s'échappe par le trou pilote.*
- *Maintenez le bouton de commande enfoncé en appuyant sur l'allumage. Relâchez-le une fois la flamme pilote allumée.*
- *La flamme pilote peut être observée et vérifiée depuis la petite fenêtre ronde avec couvercle coulissant située au bas du pare-flamme (sur le côté gauche ou droit du contrôleur).*
- *Si la flamme pilote ne s'allume pas ou s'éteint, répétez l'étape 2-4.*

5. Une fois la flamme pilote allumée, tournez le bouton de commande variable à la position maximale et laissez-le là pendant 5 minutes ou plus avant de tourner le bouton à la position de température souhaitée.

Éteindre le chauffage :

1. Tournez le bouton de commande variable en position PILOTE.
2. Appuyez et tournez le bouton de commande variable en position ARRÊT.
3. Fermez complètement la vanne de la bouteille de gaz.

Storage :

1. Toujours fermer le régulateur de la bouteille de gaz après utilisation ou en cas de panne.
2. Retirez le régulateur de pression et le tuyau.
3. Vérifiez l'étanchéité du robinet de gaz et, en cas de doute, faites-le remplacer par votre fournisseur de gaz.
4. Ne stockez jamais la bouteille de gaz dans de petits espaces ou dans des endroits sans ventilation adéquate.

Nettoyage et entretien :

- Essuyez les surfaces revêtues de poudre avec un chiffon doux et humide. Ne pas nettoyer avec des produits de nettoyage inflammables ou corrosifs.
- Retirez la saleté du brûleur pour le garder propre et sûr à utiliser.
- Couvrez le brûleur avec le capuchon de protection en option lorsque le chauffage n'est pas utilisé.

En période d'inactivité prolongée ou lors du transport :

- Tournez le bouton sur "OFF".
- Déconnectez la bouteille de gaz et placez-la dans un endroit sûr, bien ventilé à l'extérieur. NE PAS stocker dans un endroit où la température dépassera 50 degrés.
- Rangez le chauffage debout dans un endroit protégé des intempéries (comme la pluie, la neige fondue, la grêle, la neige).
- Si nécessaire, couvrez le chauffage pour protéger les surfaces extérieures et éviter que la poussière et la saleté ne s'accumulent dans les canaux d'air.

AVERTISSEMENT :

- Ne touchez PAS le chauffage pendant au moins 45 minutes après son utilisation et ne le déplacez pas.
- Laissez tous les éléments du brûleur refroidir avant de les toucher.

Protection contre les intempéries :

Dansdes environnements salins (par exemple, près de l'océan), la corrosion peut se produire plus rapidement. Vérifiez régulièrement la corrosion et réparez-la rapidement.
Couvrez le chauffage lorsqu'il n'est pas utilisé et attendez que l'élément chauffant refroidisse.

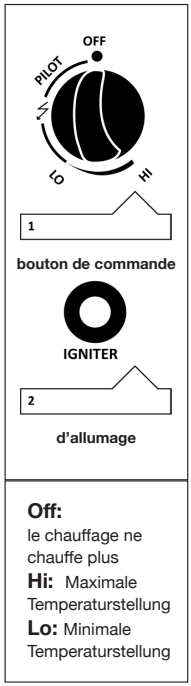

Le panneau de commande peut différer.

Élimination

Élimination de l'appareil :
Les appareils portant le symbole ci-joint ne doivent pas être jetés avec les déchets ménagers. Vous devez éliminer ce vieux matériel électrique et électronique séparément. En procédant à une élimination séparée, vous permettez le recyclage ou une autre forme de réutilisation des appareils usagés. Cela aide à éviter que, dans certains cas, des matériaux nuisibles ne se retrouvent dans l'environnement.

Élimination de l'emballage :
L'emballage est constitué de carton et de plastiques marqués comme recyclables.
Mettez ces matériaux à disposition pour le recyclage.

PROBLÈME	CAUSE PROBABLE	SOLUTION
Odeur de gaz	Odeur de gaz	Coupez l'alimentation en gaz de l'appareil. "OFF" Éteignez toute flamme ouverte. Si l'odeur persiste, contactez immédiatement votre fournisseur de gaz ou les pompiers.
Fuite de gaz	Il y a une fuite de gaz.	Ne pas utiliser le chauffage tant que le problème n'est pas résolu.
Flamme pilote ne	Valve de gaz peut être fermée Bouteille de gaz vide Bouteille de gaz vide Air dans le système Air dans le système	Ouvrez la valve de gaz Remplissez la bouteille Nettoyez ou remplacez Purgez l'air Contrôlez les connexions
Flamme pilote s'éteint	Débris autour flamme pilote Connexions desserrées Thermocouple mauvais Fuite de gaz Pression de carburant manqué	Nettoyez la zone sale Serrez les connexions Remplacez le thermocouple Contrôlez les connexions Bouteille vide. Remplissez
Brûleur ne s'allume pas	Pression est faible Ouverture bloqué Commutateur mal positionné Thermocouple mauvais Assemblage de flamme pilot plié Emplacement incorrect	Bouteille vide. Remplissez Enlevez et nettoyez Tournez le commutateur Remplacez le thermocouple Positionnez correctement Positionnez correctement et réessayez
En cas des problèmes de montage ou de l'utilisation, s'il vous plaît n'essayez pas de modifier l'appareil vous-même. Contactez votre fournisseur ou distributeur pour les résoudre.		

A. Constructions et propriétés

- Chauffage de terrasse amovible avec boîtier
- Boîtier en acier avec revêtement en poudre ou en acier inoxydable.
- Raccords de tuyaux de gaz avec collier métallique (bouchons à vis pour l'Allemagne). Émission de chaleur du réflecteur.

B. Spécifications

- Utilisez uniquement du propane, du butane ou leurs mélanges.
- Puissance maximale : 14 000 watts
- Puissance minimale :

CATÉGORIE D'APPAREIL :	I3+(28-30/37)		I3B/P(30)	I3B/P(50)
TYPES DE GAZ :	Butane	Propane	Butane, propane ou leurs mélanges	Butane, propane ou leurs mélanges
PRESSION DU GAZ	28-30 mbar	37 mbar	30 mbar	50 mbar
PRESSION DE SORTIE DU RÉGULATEUR :	30 mbar	30 mbar	30 mbar	50 mbar
Utilisez le régulateur approprié en fonction de la pression de sortie du régulateur, comme indiqué dans le tableau ci-dessus.				

C. Tableau de l'injecteur

CATÉGORIE D'APPAREIL :	I3+(28-30/37)		I3B/P(30)	I3B/P(50)
TYPES DE GAZ :	Butane	Propane	Butane, propane ou leurs mélanges	Butane, propane ou leurs mélanges
PRESSION DU GAZ	28-30 mbar	37 mbar	30 mbar	50 mbar
APPORT DE CHALEUR TOTAL	14 kW (1000 g/h)			
TAILLE DE L'INJECTEUR	1.90 mm pour brûleur principal 0.18 mm pour veilleusel		1.70 mm pour brûleur principal 0.18 mm pour veilleusel	
Le repère par exemple 1,88 sur l'injecteur indique que la taille de l'injecteur est de 1,90 mm				

- Le tuyau et le régulateur doivent être conformes aux réglementations locales.
- La pression de sortie du régulateur doit correspondre à la catégorie d'équipement indiquée dans le tableau B. Spécifications
- L'appareil nécessite un tuyau testé de 1,4 mètre de long.

Un régulateur (conforme à la norme EN16129:2013 et à la réglementation nationale) qui indique la pression correcte pour la catégorie d'appareil.
Utiliser un détendeur butane/propane 30 mbar, catégorie I3B/P (30). Utiliser un détendeur 30 mbar pour butane catégorie I3+ (28-30/37).
Utiliser un détendeur 37 mbar pour propane catégorie I3+ (28-30/37).
Il est recommandé d'utiliser un tuyau flexible homologué EN16436:2014.

sunred®
heat systems

FR

BON DE GARANTIE

Garantie limitée de 2 ans

Veuillez remplir ce formulaire et l'envoyer par fax ou par e-mail aux numéros indiqués cidessous.
Si le produit s'avère défectueux, retournez-le au vendeur avec le justificatif d'achat.

- Joignez une copie numérisée ou une photocopie du justificatif d'achat.
- Joignez des photos ou images et une description du produit défectueux ou endommagé.

Votre nom: _____

Adresse: _____

Adresse e-mail: _____

Code postal: _____

Numéro du modèle : _____

Numéro de série: _____

Numéro de batch: _____
(indiqué sur la plaque signalétique au dos de l'appareil)

Date d'achat: _____

Date: _____ **Année:** _____

OutTrade B.V.
Meeleweg 76
7711EP Nieuwleusen
Nederland

Tel: +31 (0)529 - 48 28 02
Fax: +31 (0)529 - 48 49 10

info@outtrade.eu
www.outtrade.eu

Veuillez fournir une description du défaut:

Si vous ne fournissez pas une description détaillée du problème, cela peut rendre la réparation plus difficile et prolonger le temps nécessaire pour réparer l'appareil.
Si vous n'indiquez pas les défauts, l'identification du problème peut s'avérer difficile et une nouvelle réparation pourrait être nécessaire.

sunred®
heat systems

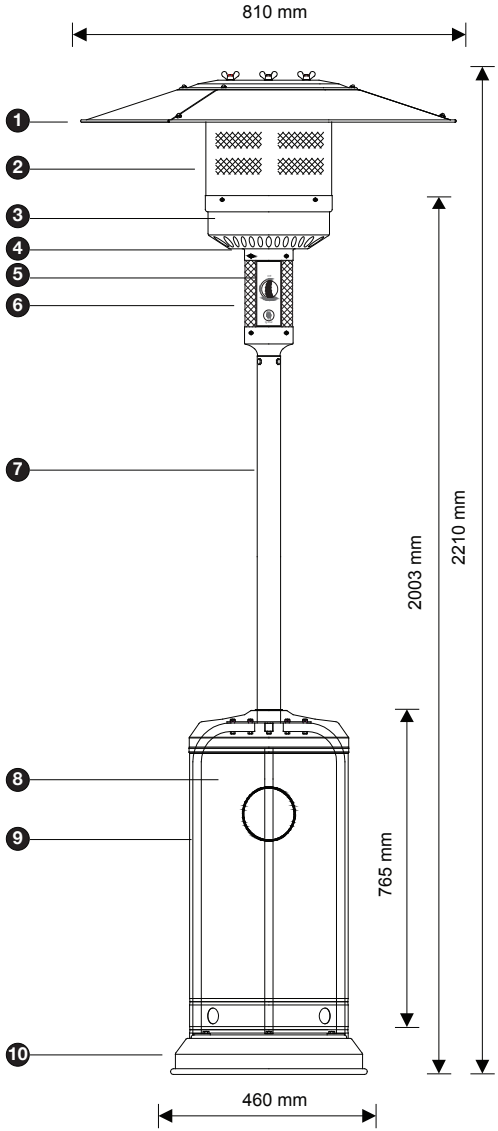

1. Reflector / Reflector / Reflektor / Réflecteur
2. Flame screen / Vlammenbescherming / Flammenschutz / Écran de flamme
3. Burner base / Branderbasis / Brennerbasis / Base du brûleur
4. Air admittance fence / Luchttoevoerrooster / Lufteinlassgitter / Grille d'admission d'air
5. Gas valve controller / Gasregelklep / Gasventilsteuerung / Contrôleur de vanne à gaz
6. Base of control housing / Basis van de bedieningskast / Basis des Steuergehäuses / Base du boîtier de commande
7. Post / Paal / Pfosten / Poteau
8. Tank housing / Gastankbehuizing / Gastankgehäuse / Boîtier de la bouteille de gaz
9. Post bracket / Paalbeugel / Pfostenhalterung / Support de poteau
10. Stand / Standaard / Ständer / Support

OutTrade BV
Meeleweg 76 — 7711 EP Nieuwleusen
The Netherlands Tel. +31 (0)529-48 28 08 info@outtrade.eu
www.outtrade.eu